６年生男子

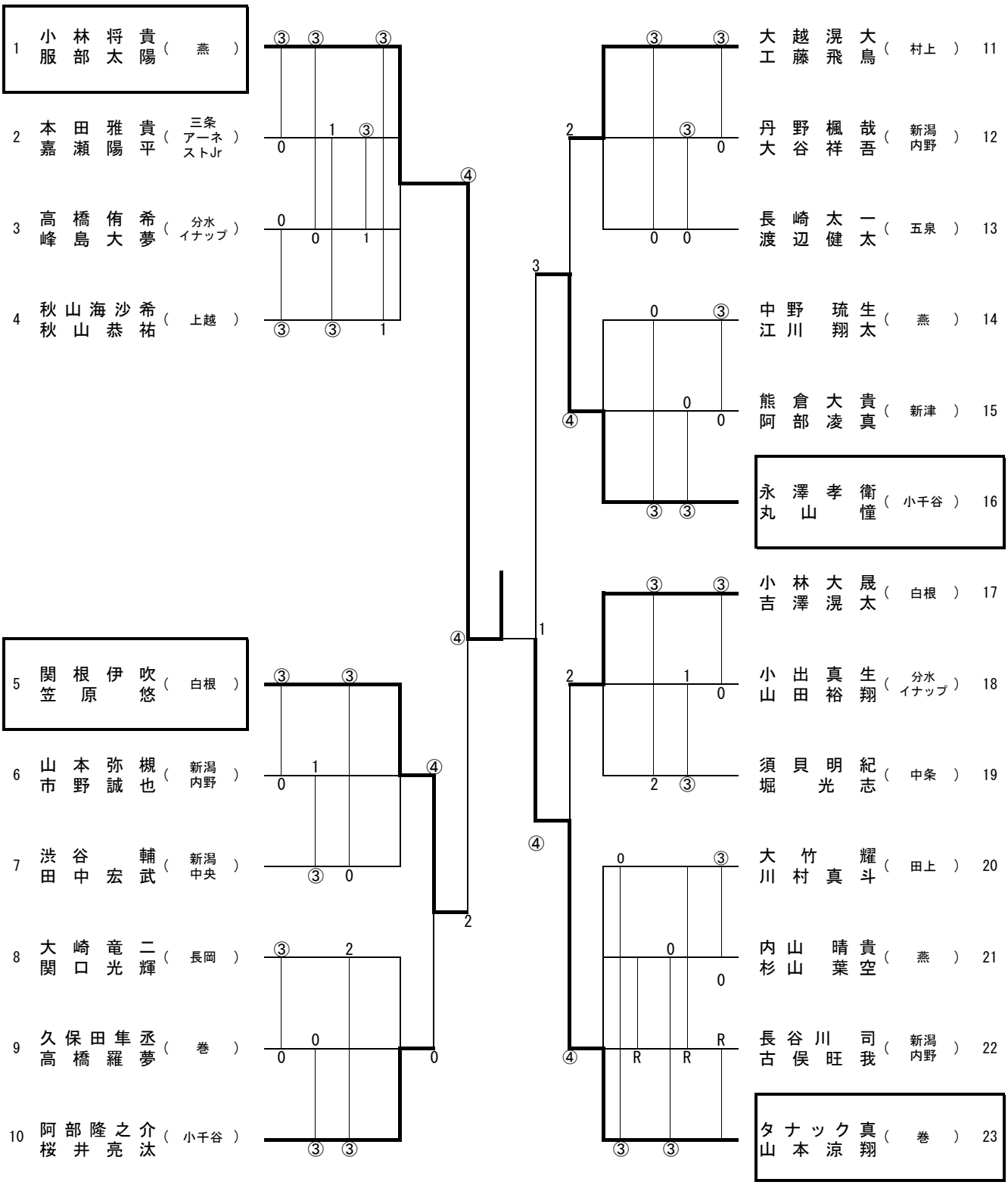
1 小林将貴 服部太陽 （燕）
2 本田雅貴 嘉瀬陽平 （三条アーネストJr）
3 高橋侑希 峰島大夢 （分水イナップ）
4 秋山海沙希 秋山恭祐 （上越）
5 関根伊吹 笠原悠 （白根）
6 山本弥槻 市野誠也 （新潟内野）
7 渋谷輔 田中宏武 （新潟中央）
8 大崎竜二 関口光輝 （長岡）
9 久保田隼丞 高橋羅夢 （巻）
10 阿部隆之介 桜井亮汰 （小千谷）
11 大越滉大 工藤飛鳥 （村上）
12 丹野楓哉 大谷祥吾 （新潟内野）
13 長崎太一 渡辺健太 （五泉）
14 中野琉生 江川翔太 （燕）
15 熊倉大貴 阿部凌真 （新津）
16 永澤孝衛 丸山憧 （小千谷）
17 小林大晟 吉澤滉太 （白根）
18 小出真生 山田裕翔 （分水イナップ）
19 須貝明紀 堀光志 （中条）
20 大竹耀 川村真斗 （田上）
21 内山晴貴 杉山葉空 （燕）
22 長谷川司 古俣旺我 （新潟内野）
23 タナック真 山本涼翔 （巻）