第４２回岡山県高等学校選抜インドア選手権大会

期　日：平成２４年１２月２４日（月・祝）
会　場：桃太郎アリーナ
主　催：岡山県ソフトテニス連盟

＜男子の部＞

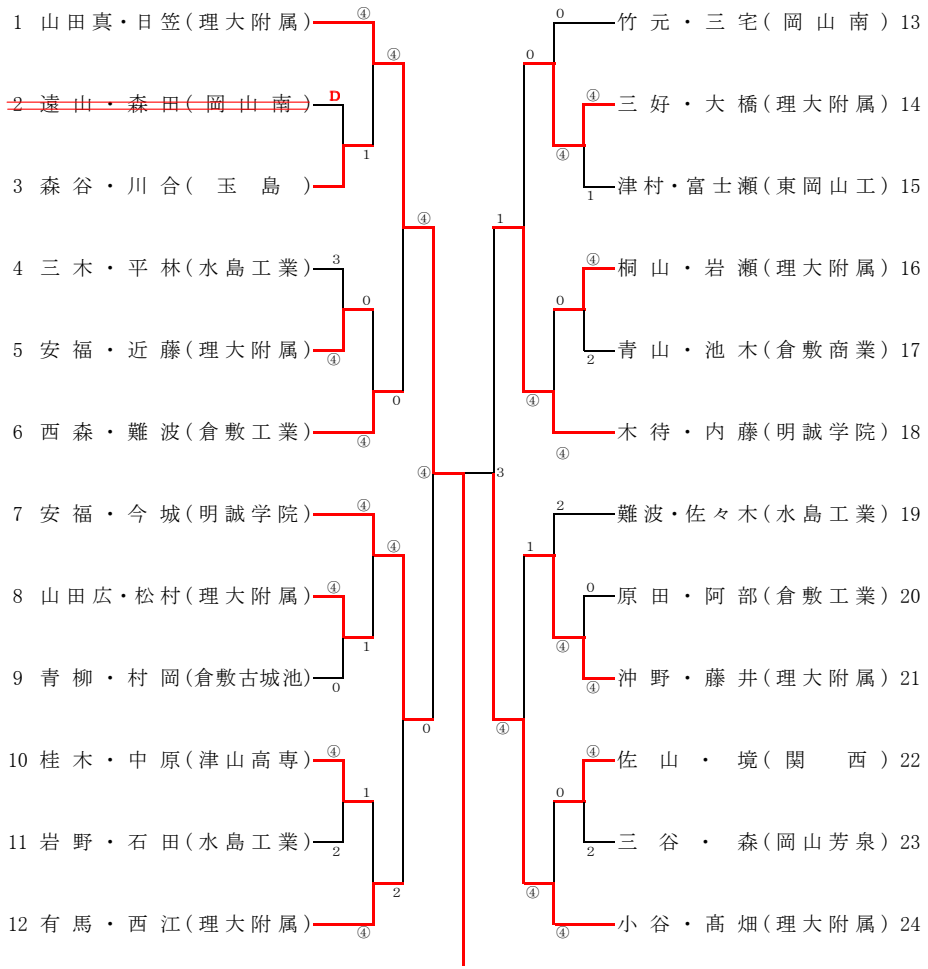
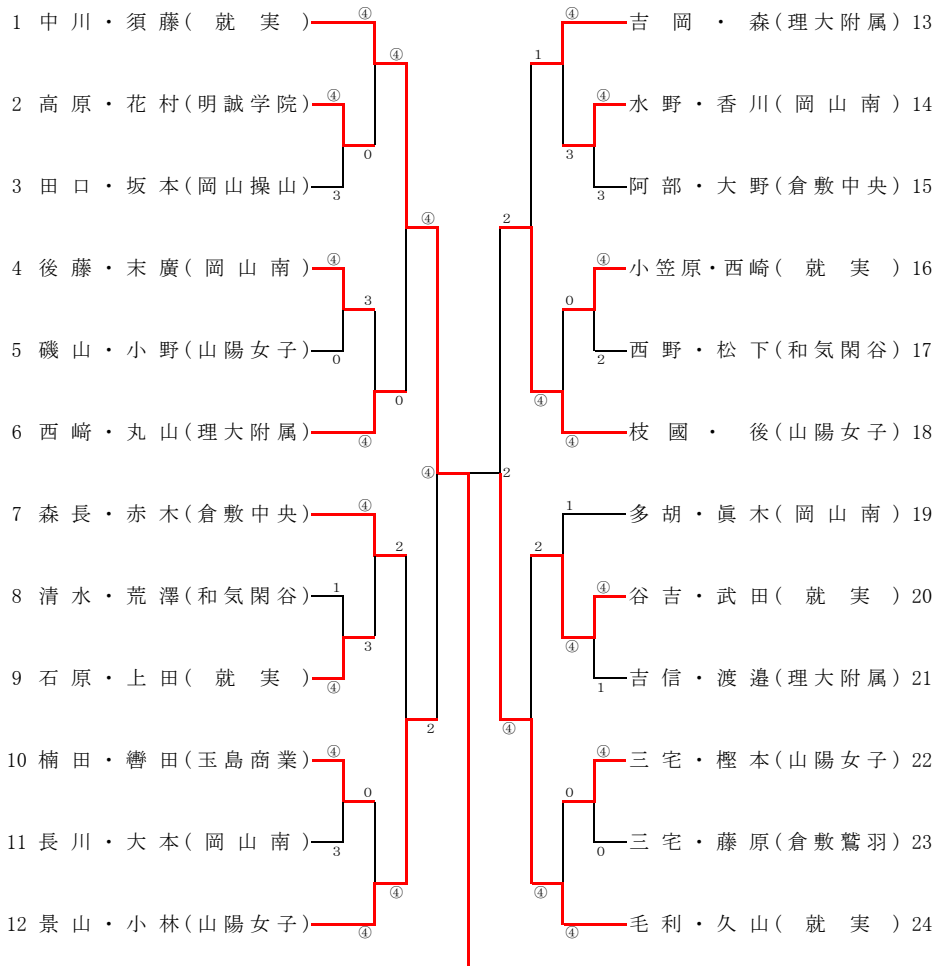
＜女子の部＞