第４６回岡山県高等学校選抜インドア選手権大会

平成２８年１２月１７日（土）
県総合グラウンド体育館（ジップアリーナ）

＜男子の部＞

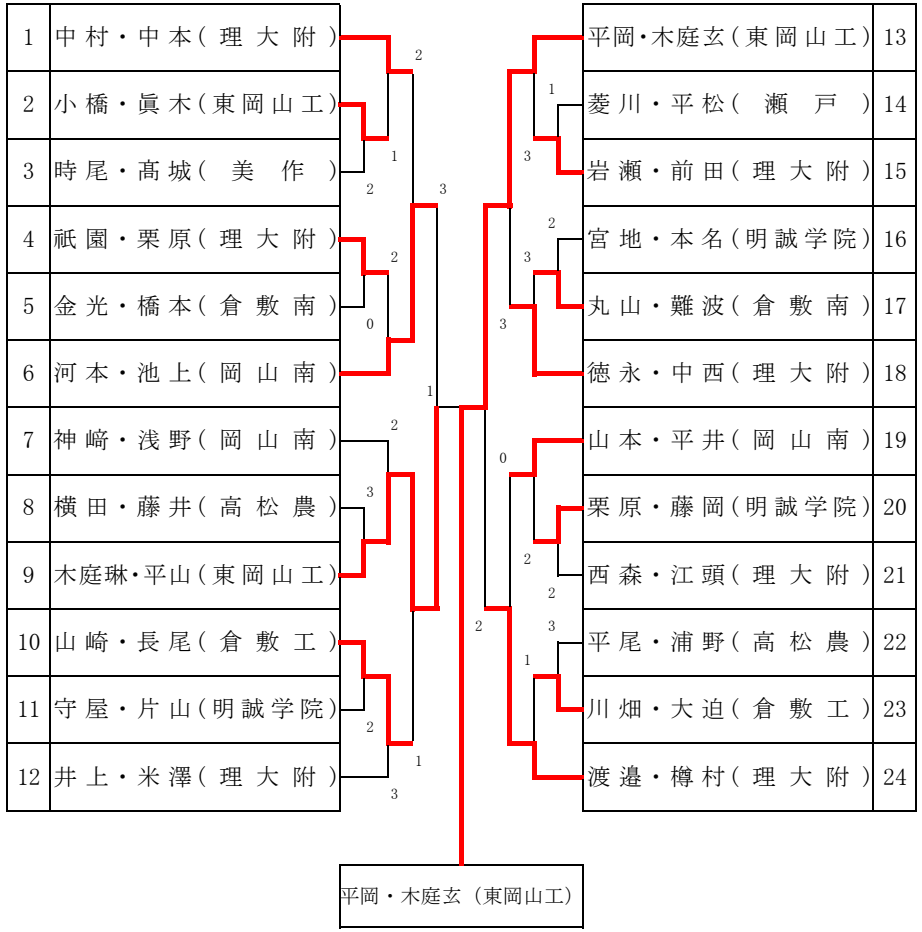
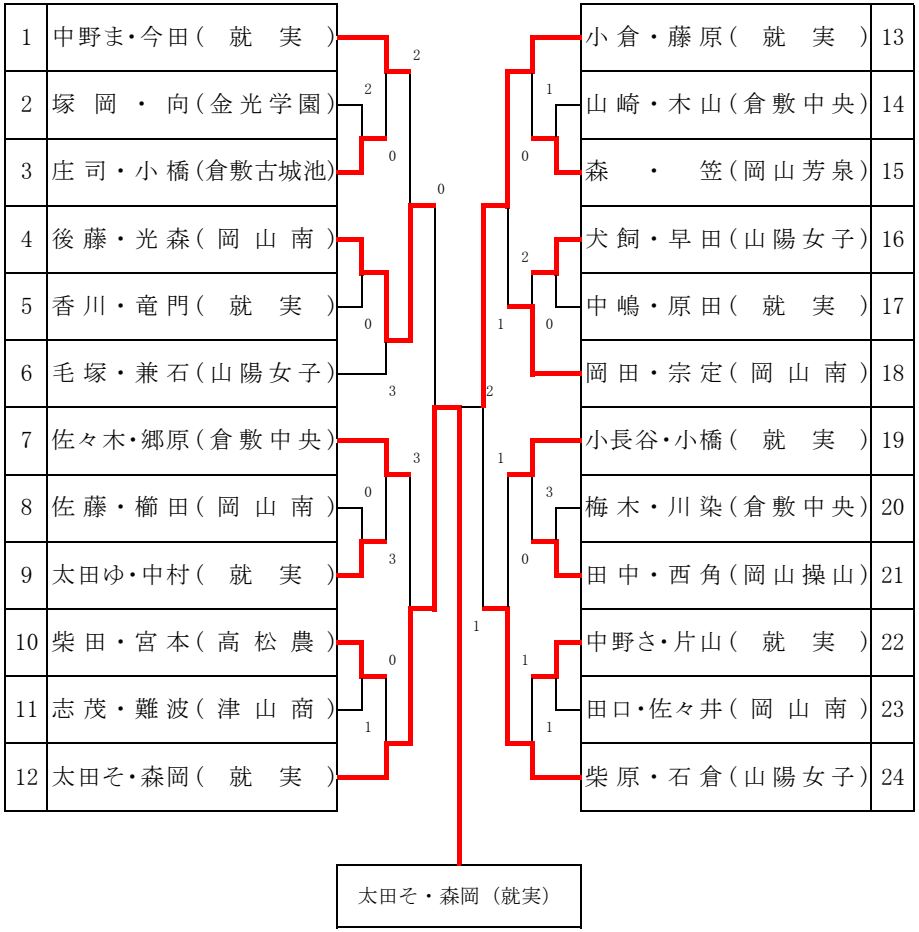
＜女子の部＞