＜　女　子　＞
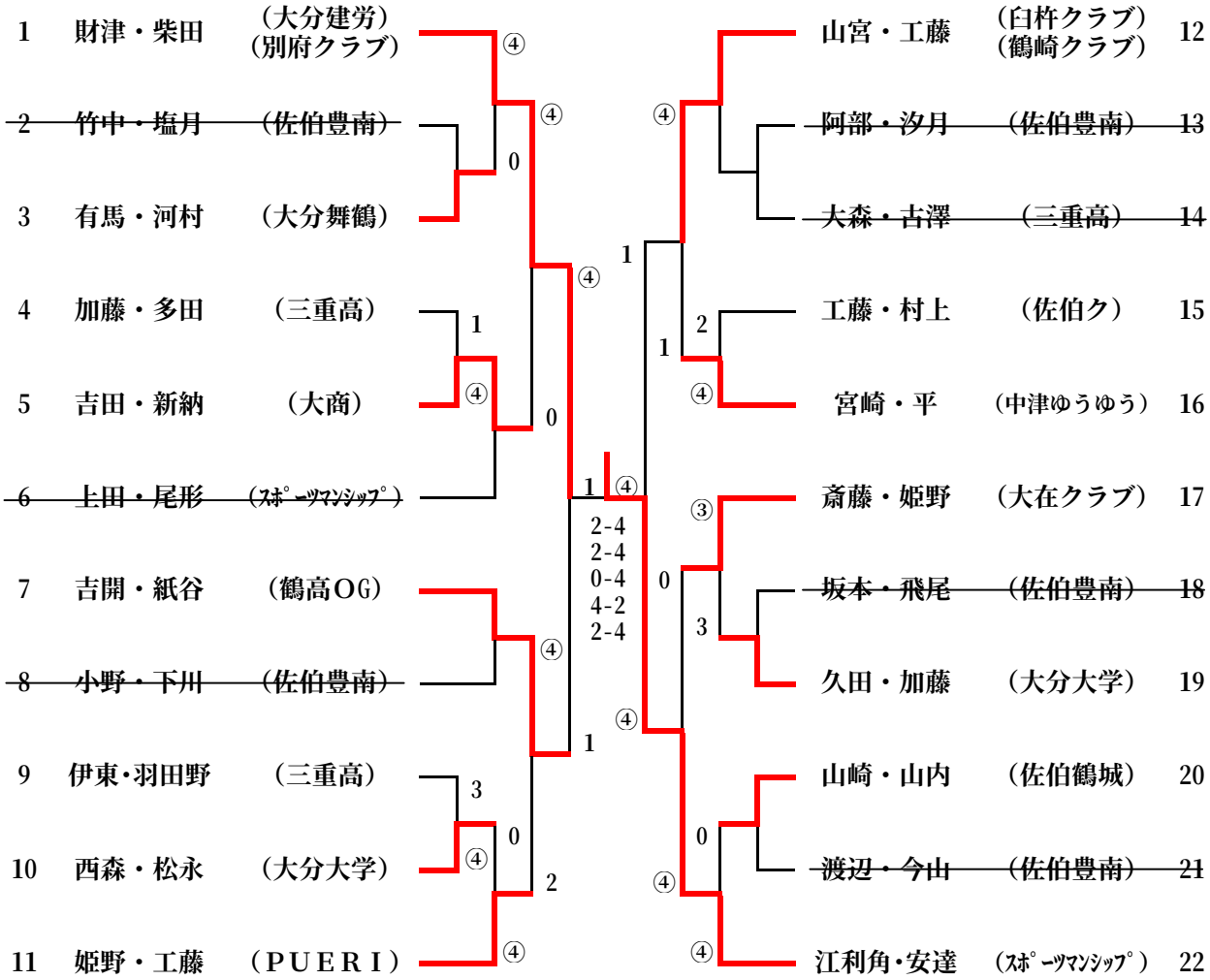
前年度優勝　　薬真寺・江藤　（鶴崎高校）