第５回　大分県中学生選抜インドア選手権大会
２００８年１月１９日
別府市総合体育館（べっぷアリーナ）
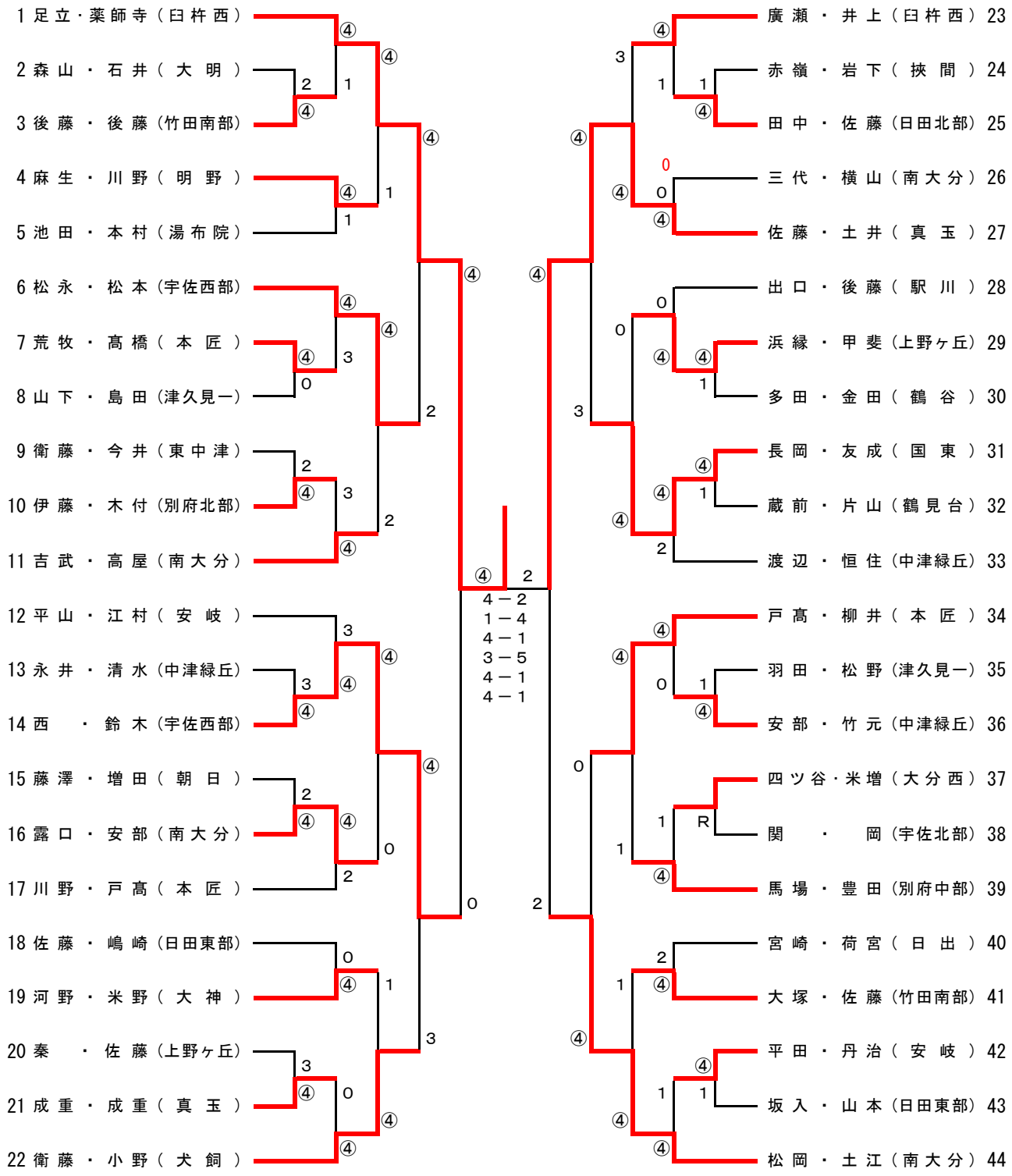
男子の部　小山杯