平成１９年度　大分県中学校新人ソフトテニス大会
２００７年１０月２７日～２８日
大分スポーツ公園テニスコート
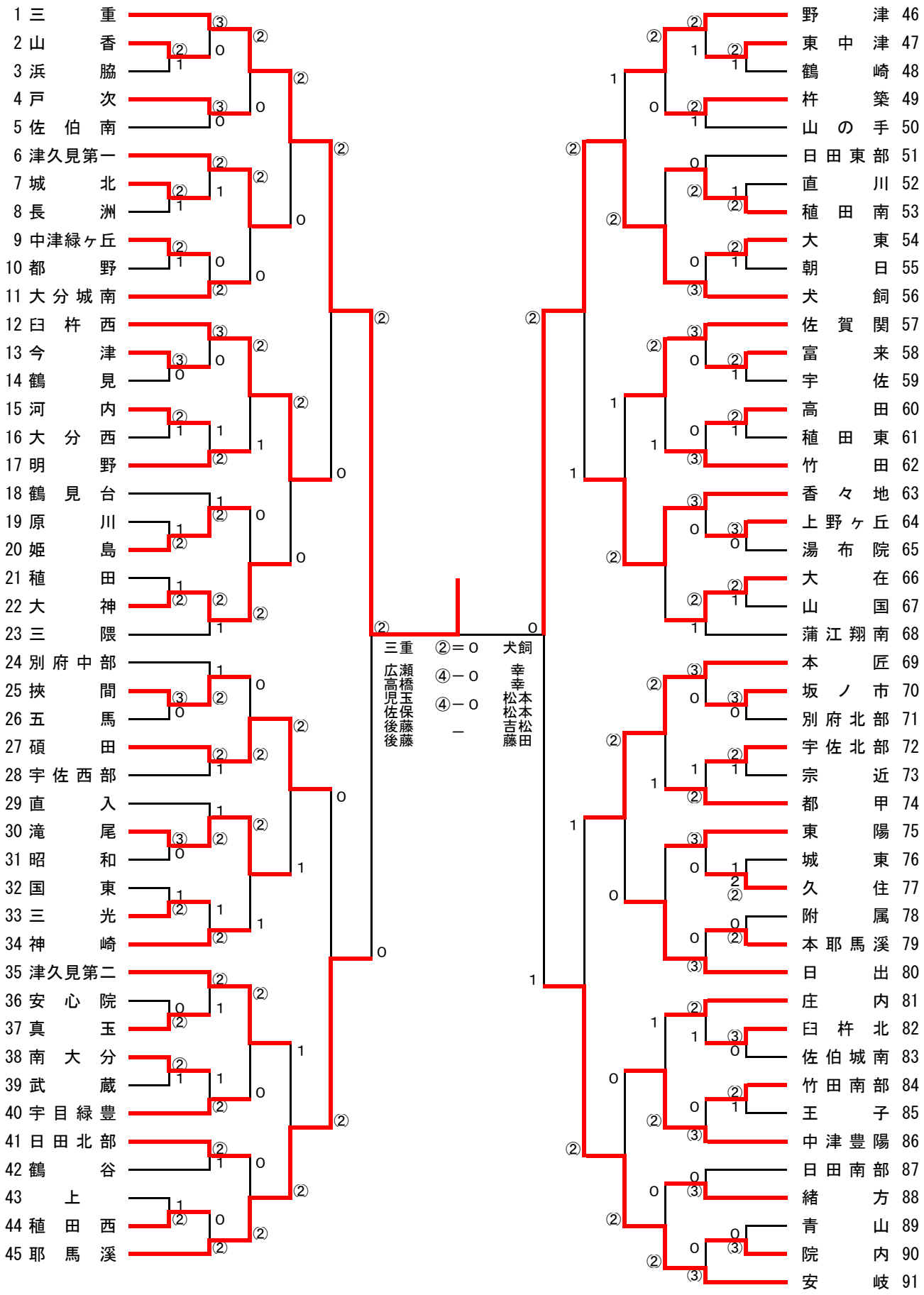
女子の部