1 広瀬・高橋（三重）
2 清水・上田（附属）
3 奥村・岩野（宇佐）
4 瀬川・祐成（真玉）
5 河野・藤本（別府北部）
6 菅本・青木（坂ノ市）
7 仲野・牧（宇目緑豊）
8 岩男・岩尾（鶴見台）
9 岩崎・赤峯（大分西）
10 大畑・大保（院内）
11 大河内・石堂（東中津）
12 阿部・小野（蒲江翔南）
13 長野・本荘（日出）
14 後藤・吉田（稙田西）
15 梶原・中島（城北）
16 佐藤・佐野（浜脇）
17 前畑・大久保（長洲）
18 吉松・藤田（犬飼）
19 野中・高橋（明野）
20 古川・甲斐（本匠）
21 穴見・重光（国東）
22 井上・田中（豊陽）
23 髙木・小田（安岐）
24 伊藤・神崎（鶴見）
25 太田・佐脇（城東）
26 大塚・森（稙田南）
27 二宮・清水（庄内）
28 首藤・吉田（臼杵西）
29 松尾・志太波（香々地）
30 坂本・小野（青山）
31 渡邉・河野（宇佐西部）
32 佐藤・後藤（杵築）
33 江藤・山口（挟間）
34 合原・岩崎（佐賀関）
35 三宅・遠々内（耶馬渓）
36 油布・竹田（鶴崎）
37 佐藤・中村（戸次）
38 甲斐・重石（緑ヶ丘）
39 石井・酒井（碩田）

40 河野・吉良（臼杵西）
41 柴田・三浦（本匠）
42 佐藤・宮成（上野ヶ丘）
43 河野・阿部（上）
44 藤原・矢野（原川）
45 岡田・山本（大神）
46 和田・鈴木（津久見第一）
47 小間・広瀬（佐伯南）
48 高橋・西（宗近）
49 薬師寺・薬真寺（津久見第二）
50 財津・佐藤（滝尾）
51 大平・徳丸（南大分）
52 和田・甲斐（緒方）
53 山下・煤田（大在）
54 野田・土谷（都甲）
55 工藤・森竹（東陽）
56 佐藤・藤塚（宇佐北部）
57 矢幡・清水（五馬）
58 中山・矢野（香々地）
59 高橋・渡辺（神崎）
60 川野・植田（野津）
61 脇川・高瀬（佐伯城南）
62 井上・大谷（三重）
63 山田・荒木（王子）
64 和田・草野（山香）
65 土屋・園田（中津緑ヶ丘）
66 衛藤・稲垣（竹田）
67 清永・山本（朝日）
68 芋岡・下司（稙田東）
69 松本・松本（犬飼）
70 宮川・上野（臼杵北）
71 後藤・安西（山の手）
72 加藤・川内（本耶馬渓）
73 柴尾・橋口（三隈）
74 鳥山・古荘（大東）
75 川嵜・久次（高田）
76 田代・菅本（城南）
77 加藤・財前（田染）
78 河野・田中（碩田）
79 相良・久保（耶馬渓）

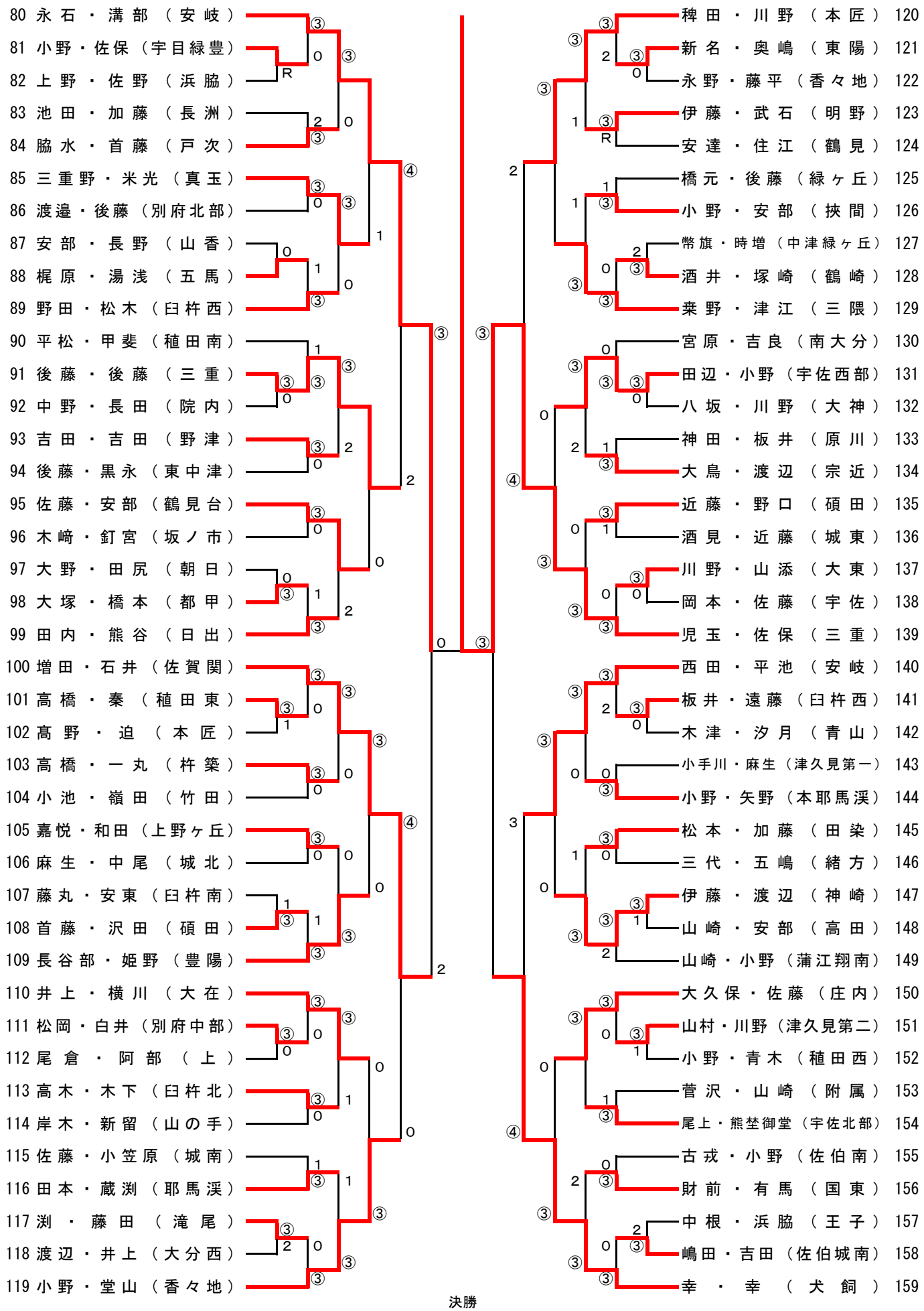

40 河野・吉良（臼杵西） 2-③ 児玉・佐保（三重中） 139