大分県錬成大会
２００８年１１月２９日
大分スポーツ公園テニスコート

女子個人（1）

1 児玉・後藤（三重）
2 上野・宮崎（神崎）
3 佐々木・佐瀬（杵築）
4 明石・井ノ口（都甲）
5 佐藤・安藤（碩田）
~~6 藤原・工藤（竹田南部）~~
7 矢野・三宮（明野）
~~8 阿部・望月（上）~~
9 小田・佐藤（安岐）
10 恒任・御幡（豊陽）
11 佐藤・財津（稙田）
12 河野・岩本（中津緑ヶ丘）
13 田口・藤田（犬飼）
14 日髙・冨髙（蒲江翔南）
15 仲野・小平（宇目緑豊）
16 釘宮・坂田（鶴見台）
17 松本・土谷（真玉）
18 難波・吉田（国東）
19 宮崎・桑野（五馬）
20 川野・織田（佐伯城南）
21 吉野・前田（長洲）
22 岩尾・佐藤（津久見第二）
23 三重野・稲垣（臼杵北）
24 右田・長岡（附属）
25 安部・牛塚（稙田西）
26 松尾・木下（香々地）
27 清水・渡辺（大分西）
28 山本・近藤（高田）
29 山内・新納（津久見第一）
30 渡辺・今戸（宇佐西部）
31 山下・姫野（大在）
32 嶺田・佐伯（竹田）
33 中島・石崎（原川）
34 鶴田・植弘（宇佐北部）
35 日野・日野（湯布院）
36 原田・湯前（朝日）
37 平峰・阿部（城南）
38 岩尾・高岡（日出）
39 堀・増田（別府中部）
40 安東・足立（南大分）
41 加来・御幡（院内）

御手洗・御手洗（佐伯城南） 42
神志那・江藤（三重） 43
大飛・笹（河内） 44
大海・小岩（姫島） 45
芋岡・下司（稙田東） 46
大村・中島（城北） 47
今井・伊藤（三隈） 48
板井・出口（臼杵西） 49
伊井・佐藤（王子） 50
後藤・幸（犬飼） 51
竹林・竹本（原川） 52
安藤・平原（上野ヶ丘） 53
堂野・井上（山国） 54
田北・田辺（山香） 55
山添・伊東（坂ノ市） 56
小戸・和田（佐伯南） 57
阿南・中山（大神） 58
二見・小川（城東） 59
神野・吐合（野津） 60
江村・室（安岐） 61
渡辺・岩崎（佐賀関） 62
岩下・灰床（耶馬渓） 63
首藤・中村（挾間） 64
金丸・財前（滝尾） 65
信末・中原（東中津） 66
髙野・三浦（本匠） 67
石田・原内（戸次） 68
都甲・荒巻（本耶馬渓） 69
内田・吉野（都野） 70
佐藤・赤嶺（大東） 71
後藤・坂井（稙田南） 72
山上・髙波（日田北部） 73
後藤・髙山（緒方） 74
越智・松本（城南） 75
川端・奥嶋（東陽） 76
戸髙・田中（青山） 77
塚崎・後藤（鶴崎） 78
竹中・佐藤（昭和） 79
木崎・毛利（日田南部） 80
後藤・伊藤（神崎） 81

大分県錬成大会
２００８年１１月２９日
大分スポーツ公園テニスコート
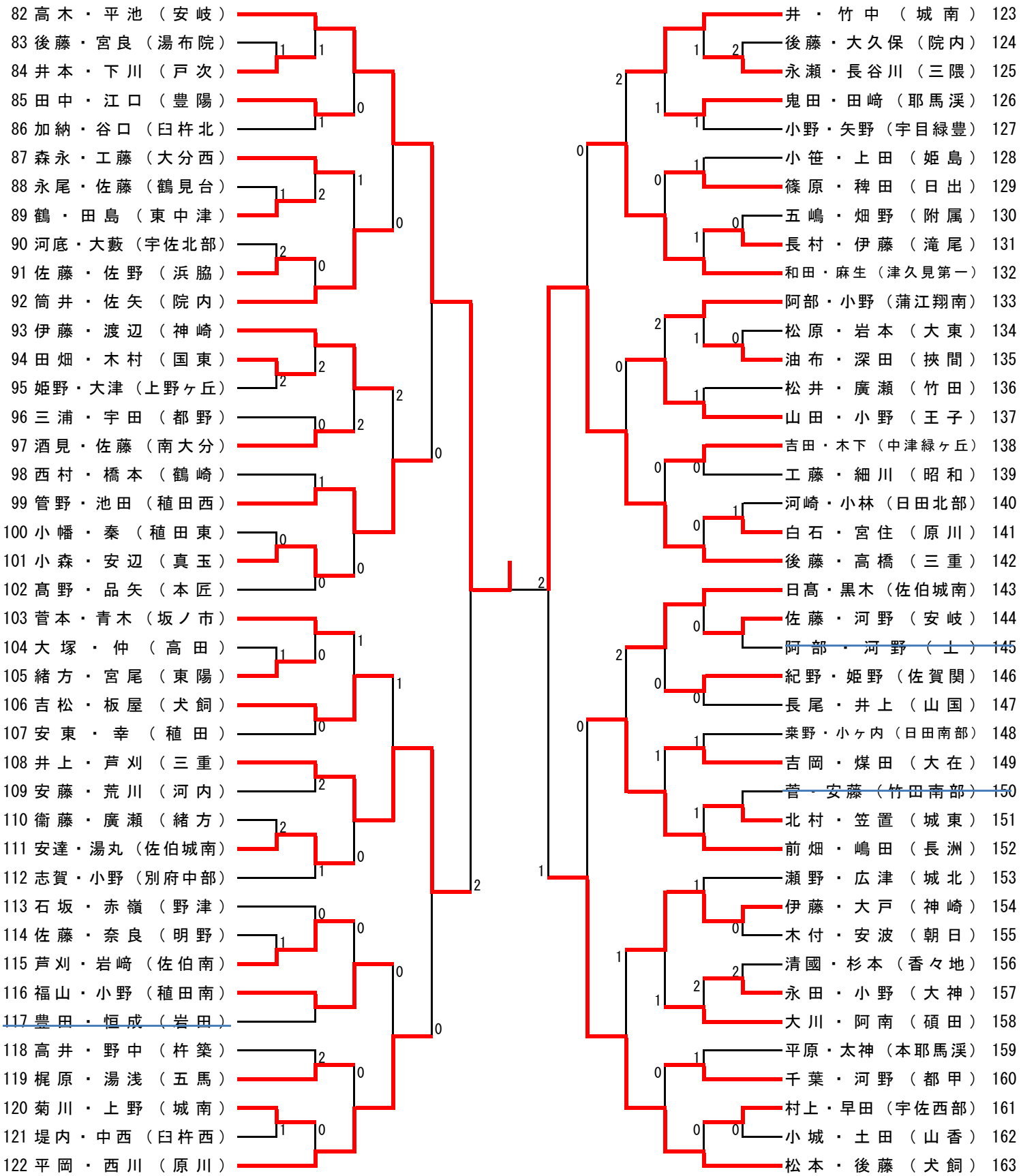
女子個人 (2)