第７回　大分県中学生選抜インドア選手権大会
２０１０年２月６日
別府市総合体育館（べっぷアリーナ）
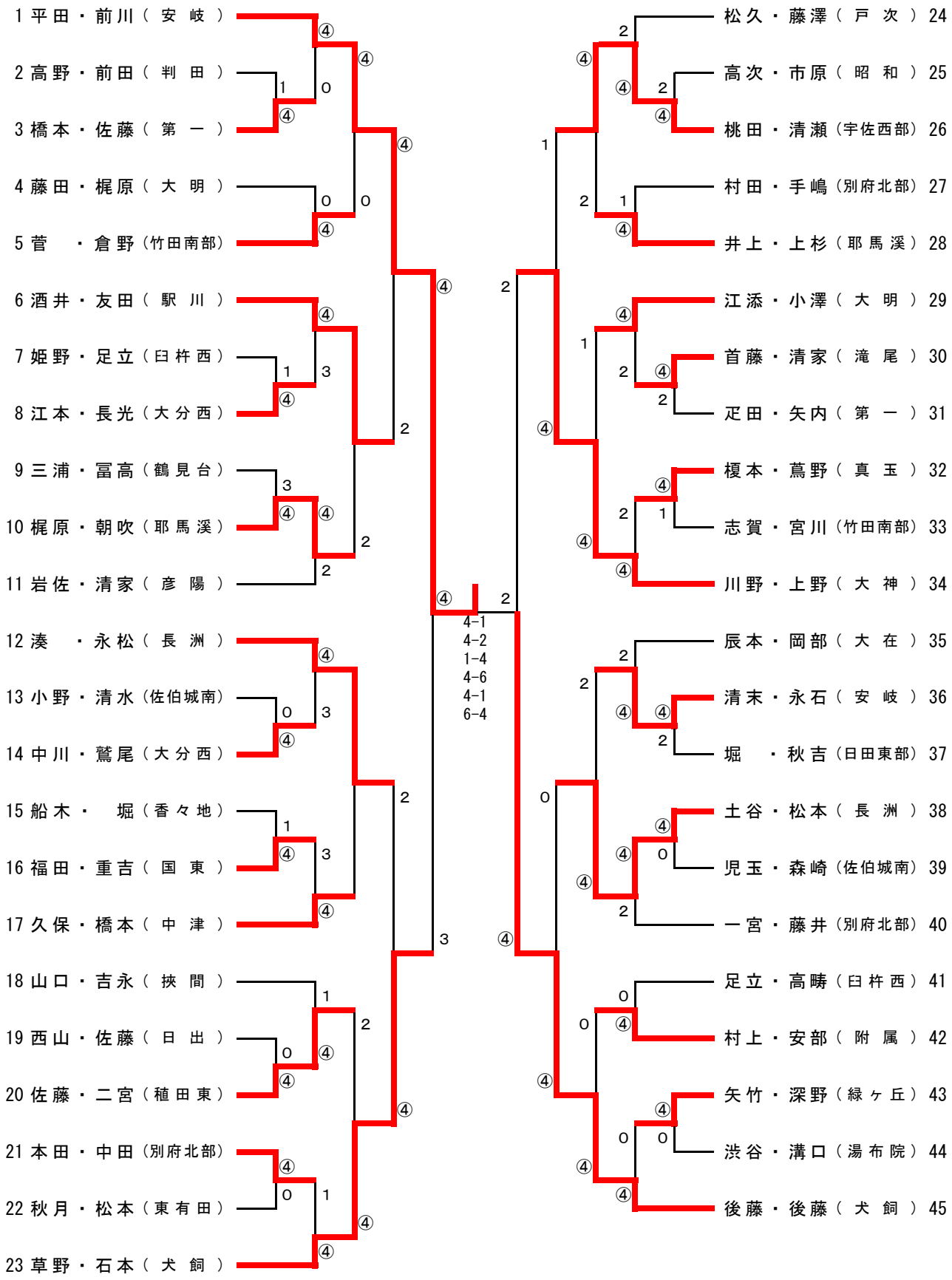
男子の部　小山杯