平成２１年度　大分県中学校総合体育大会ソフトテニス
２００９年７月２２，２３日
大分スポーツ公園テニスコート
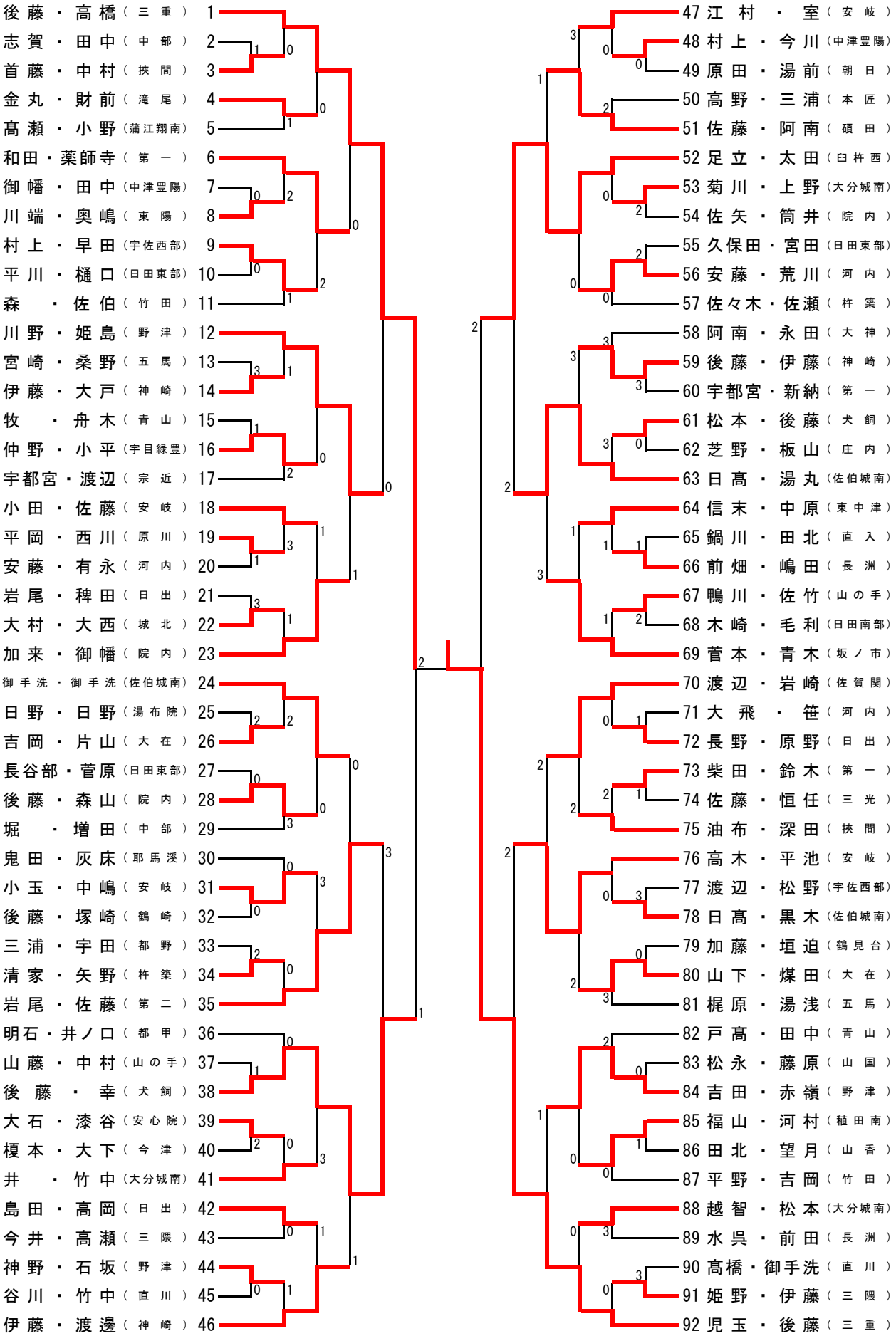
女子個人戦