第２４回　大友杯中学生ソフトテニス大会
２０１０年３月２０日
大分スポーツ公園テニスコート

男子の部（1）

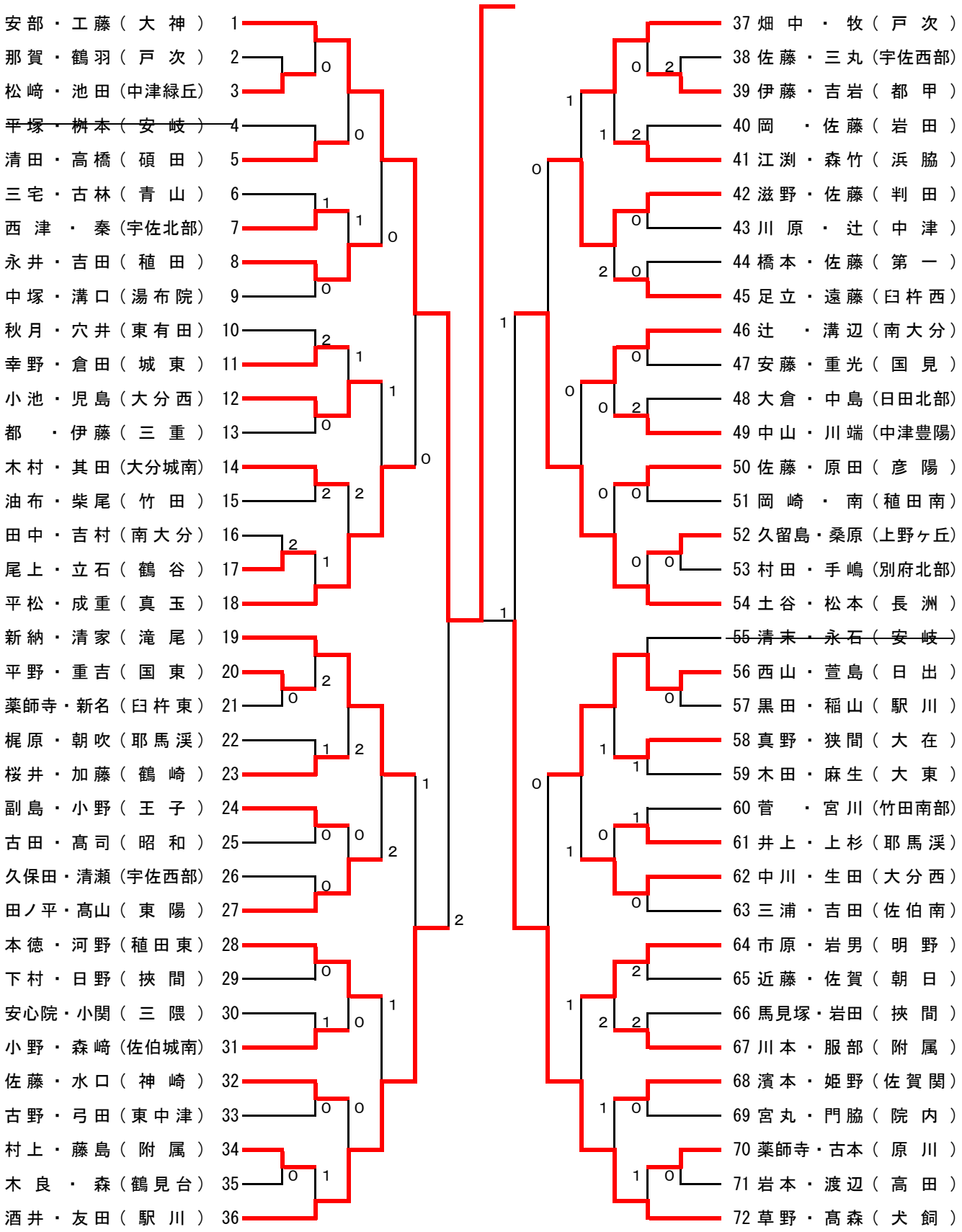

男子の部（2）

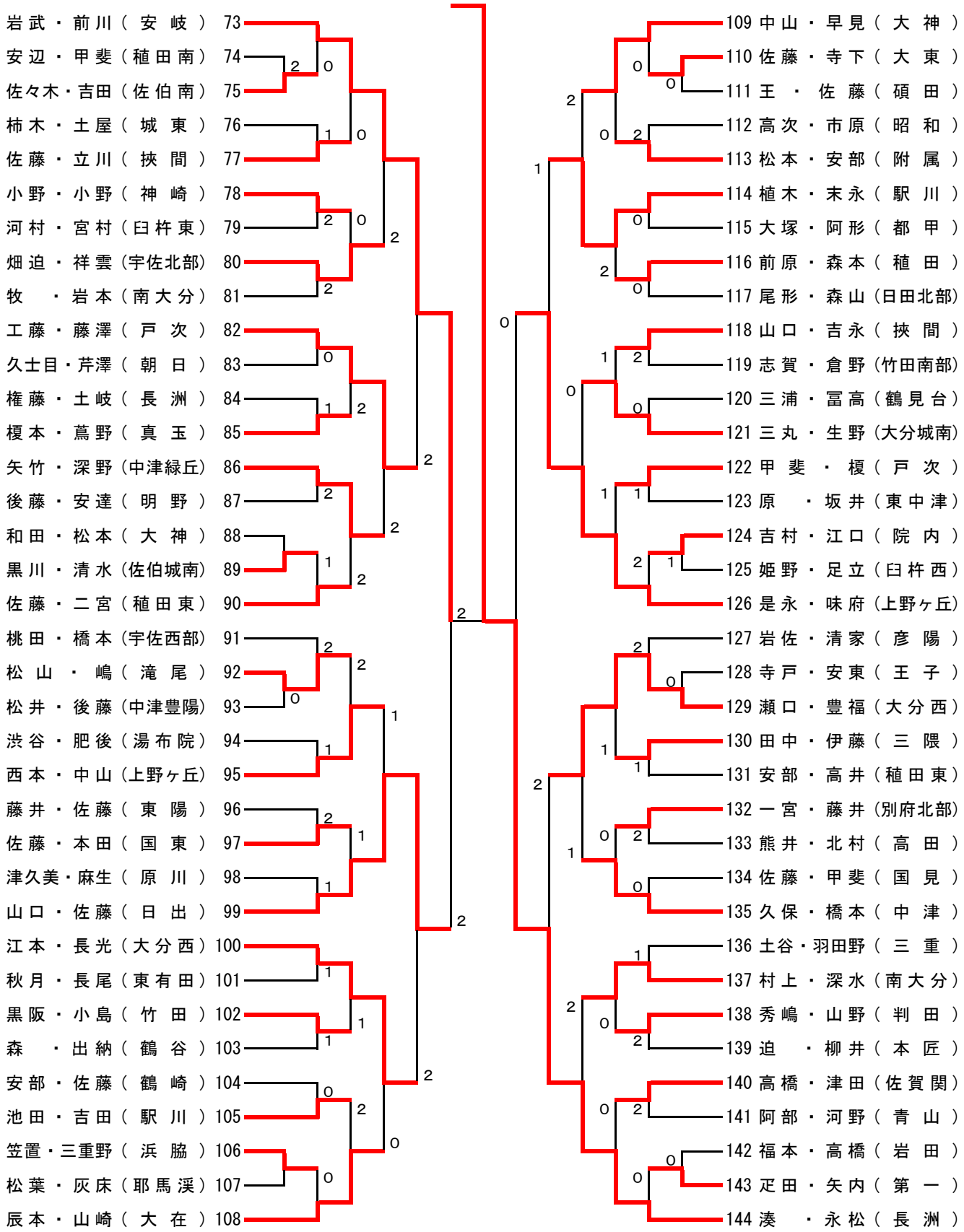

決勝

安部・工藤（大神） 1　　1－③　　144 湊・永松（長洲）