平成２１年度　大分県中学校新人ソフトテニス大会
２００９年１０月２４日～２５日
大分スポーツ公園テニスコート
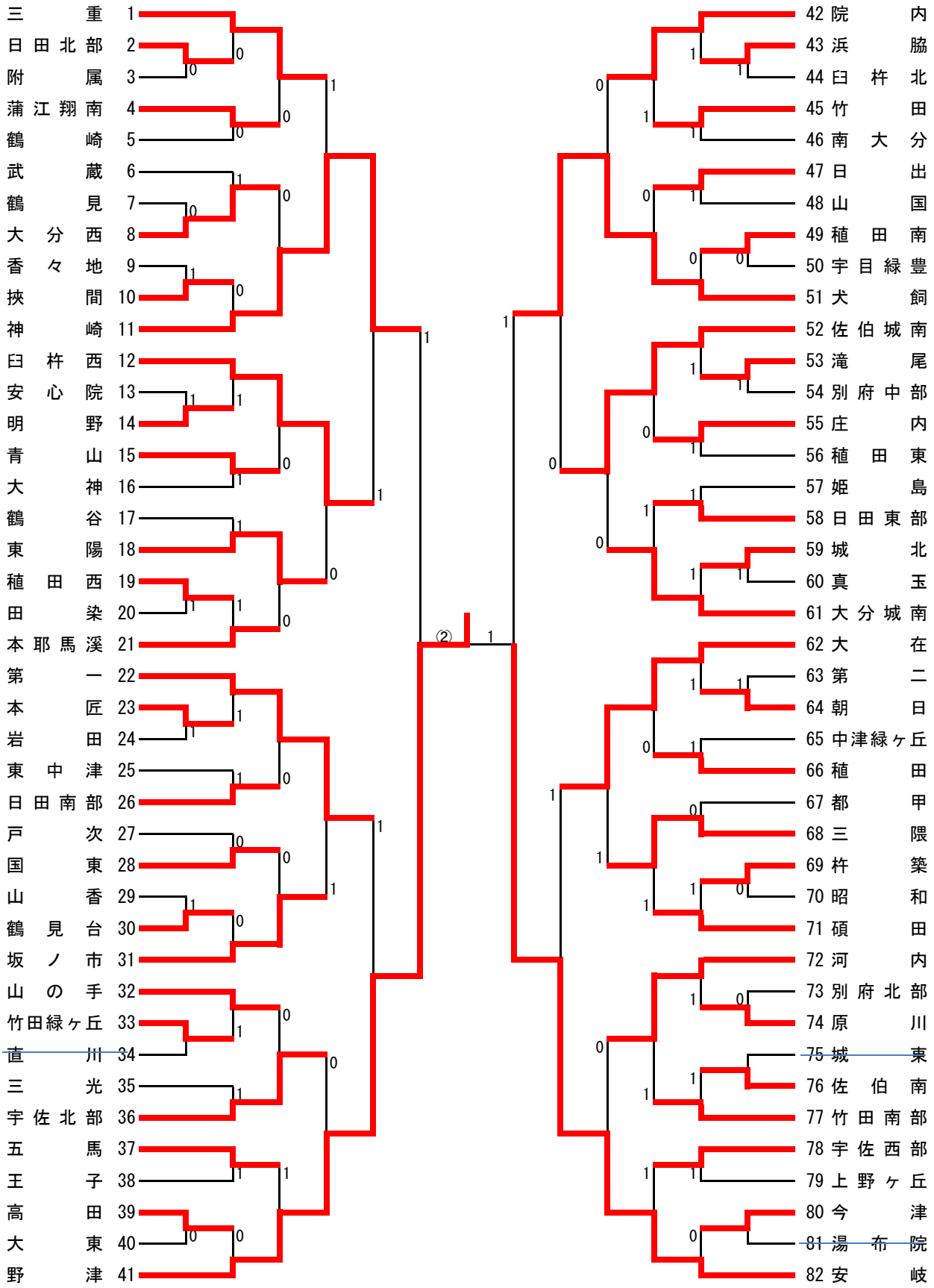
女子の部