平成２４年度　大分県中学校新人ソフトテニス大会
２０１２年１０月２０日～２１日
だいぎんテニスコート
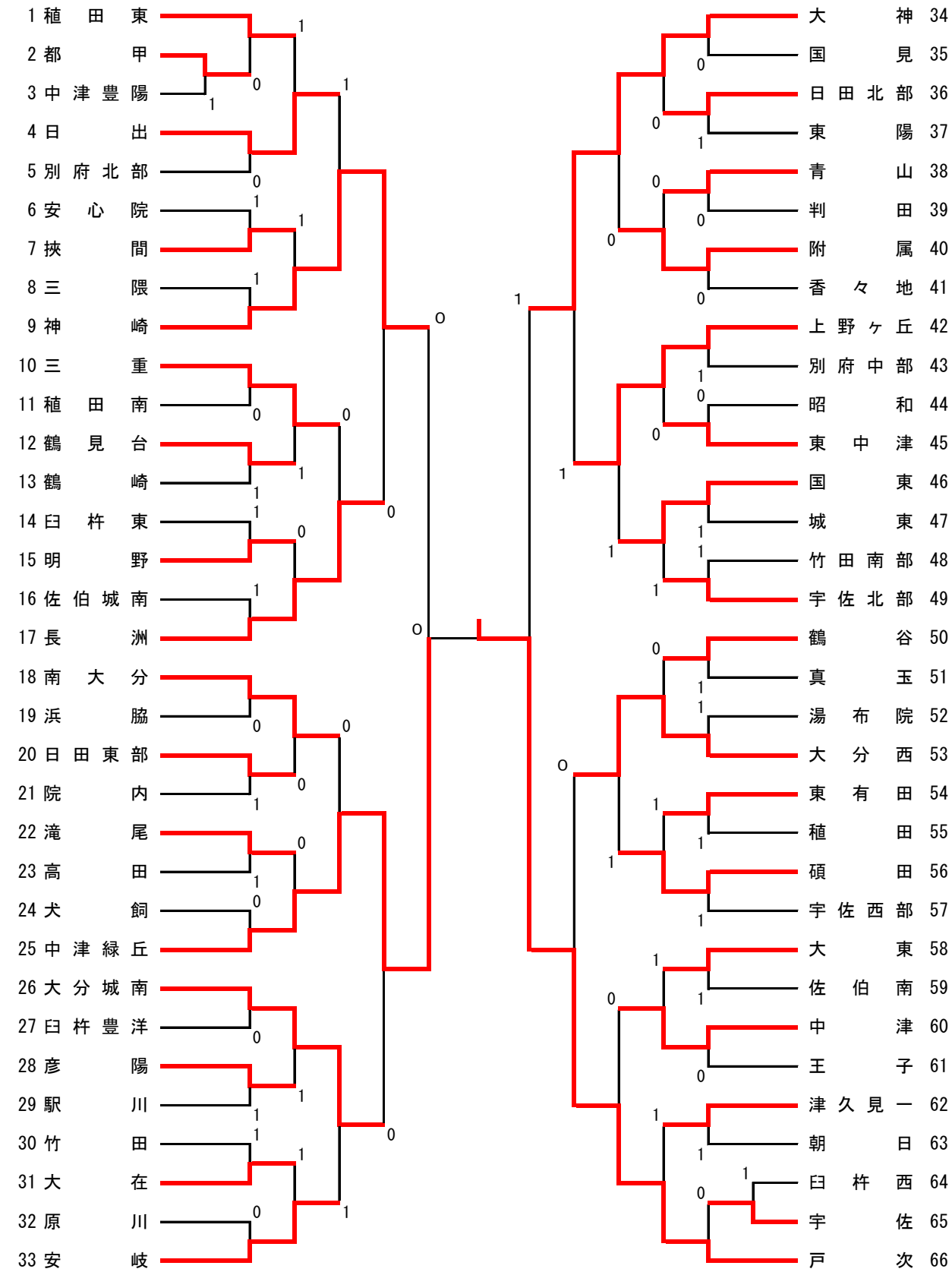
男子の部