平成27年度大分県高等学校新人大会
ソフトテニス競技

平成27年11月1日（日）
だいぎんテニスコート

男子個人戦１

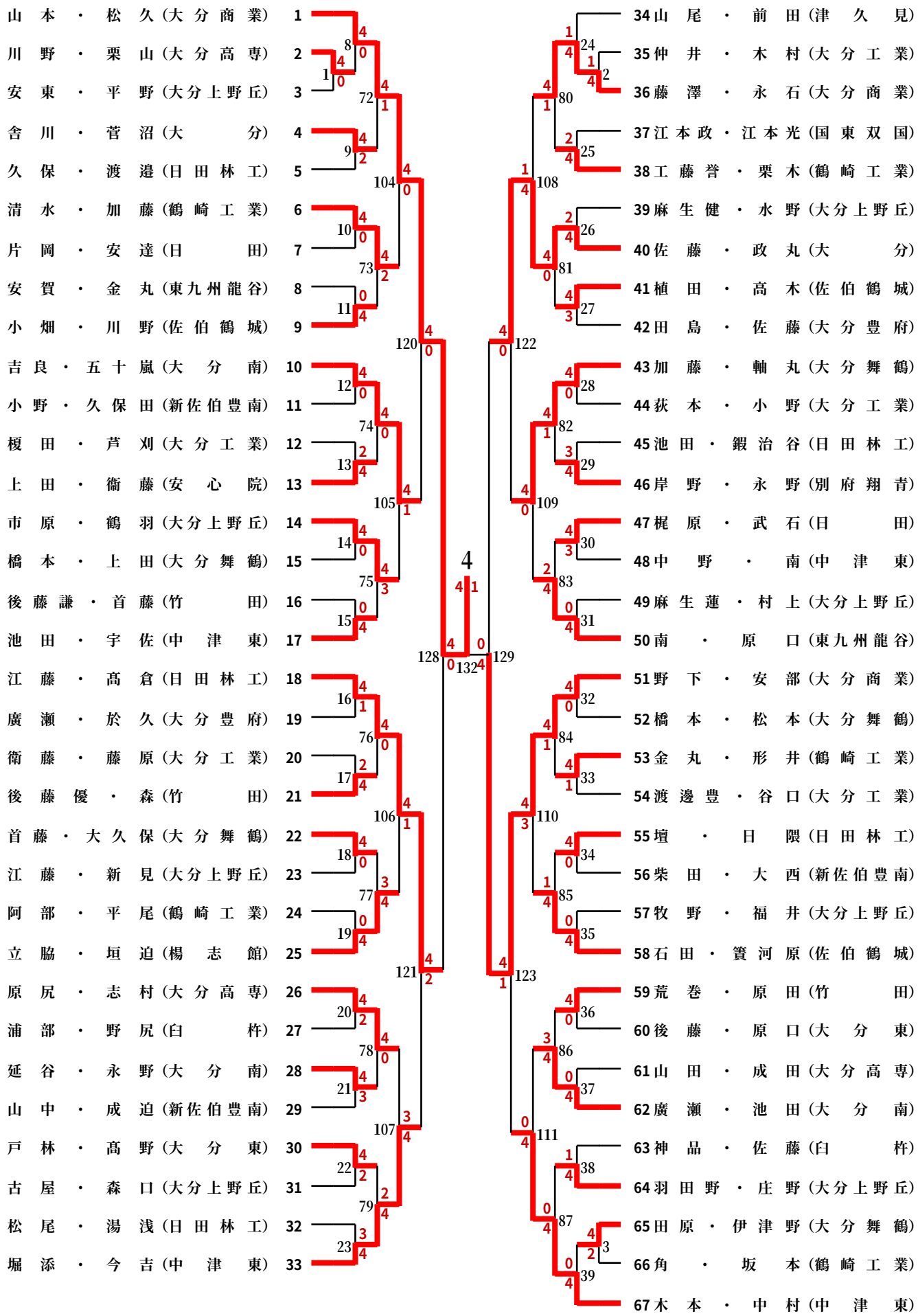

平成27年度大分県高等学校新人大会
ソフトテニス競技

平成27年11月1日（日）
だいぎんテニスコート
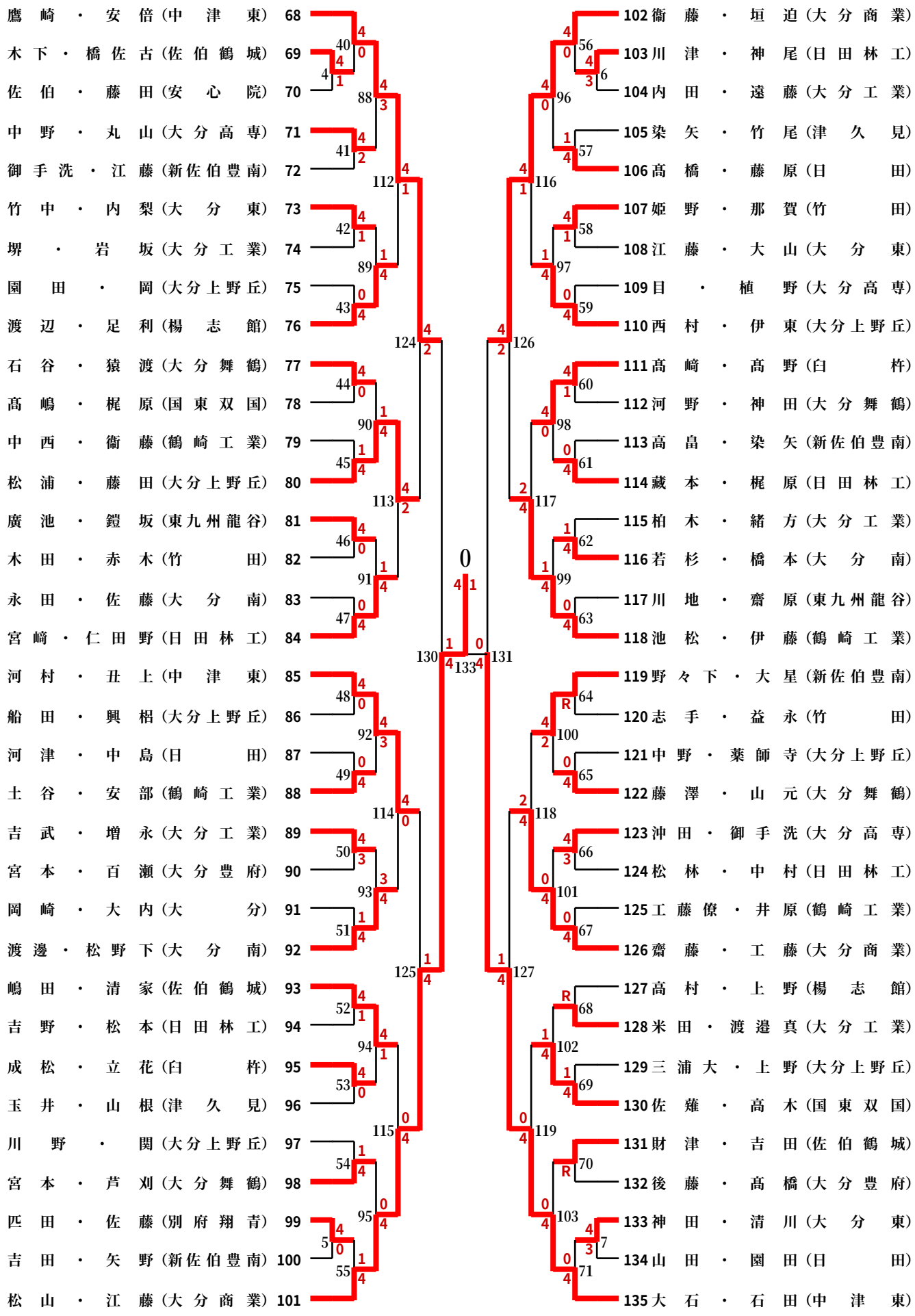
男子個人戦２