平成27年度
大分県高等学校シングルス選手権大会

平成28年1月23日（土）
だいぎんテニスコート

男子１

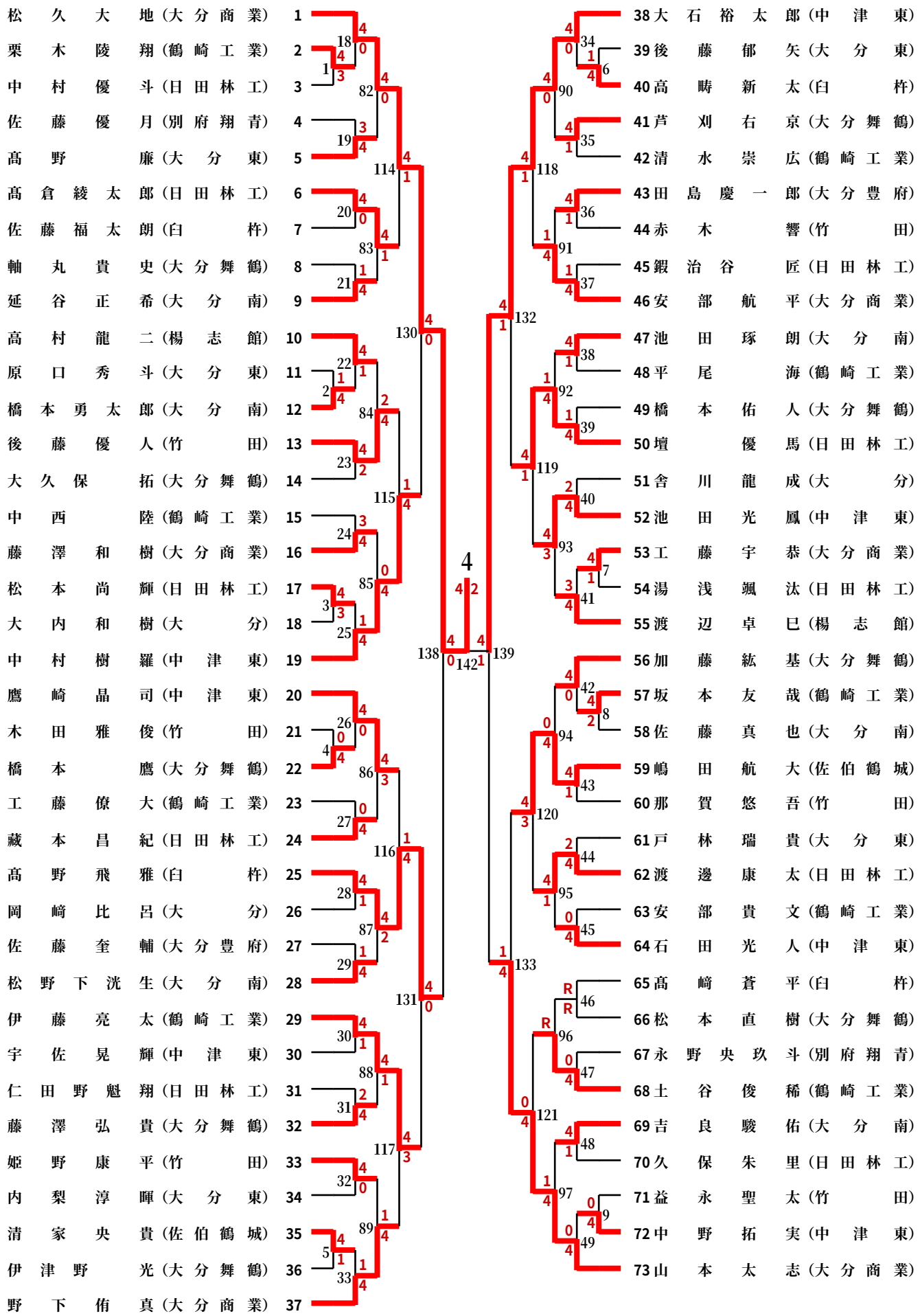

平成27年度
大分県高等学校シングルス選手権大会

平成28年1月23日（土）
だいぎんテニスコート
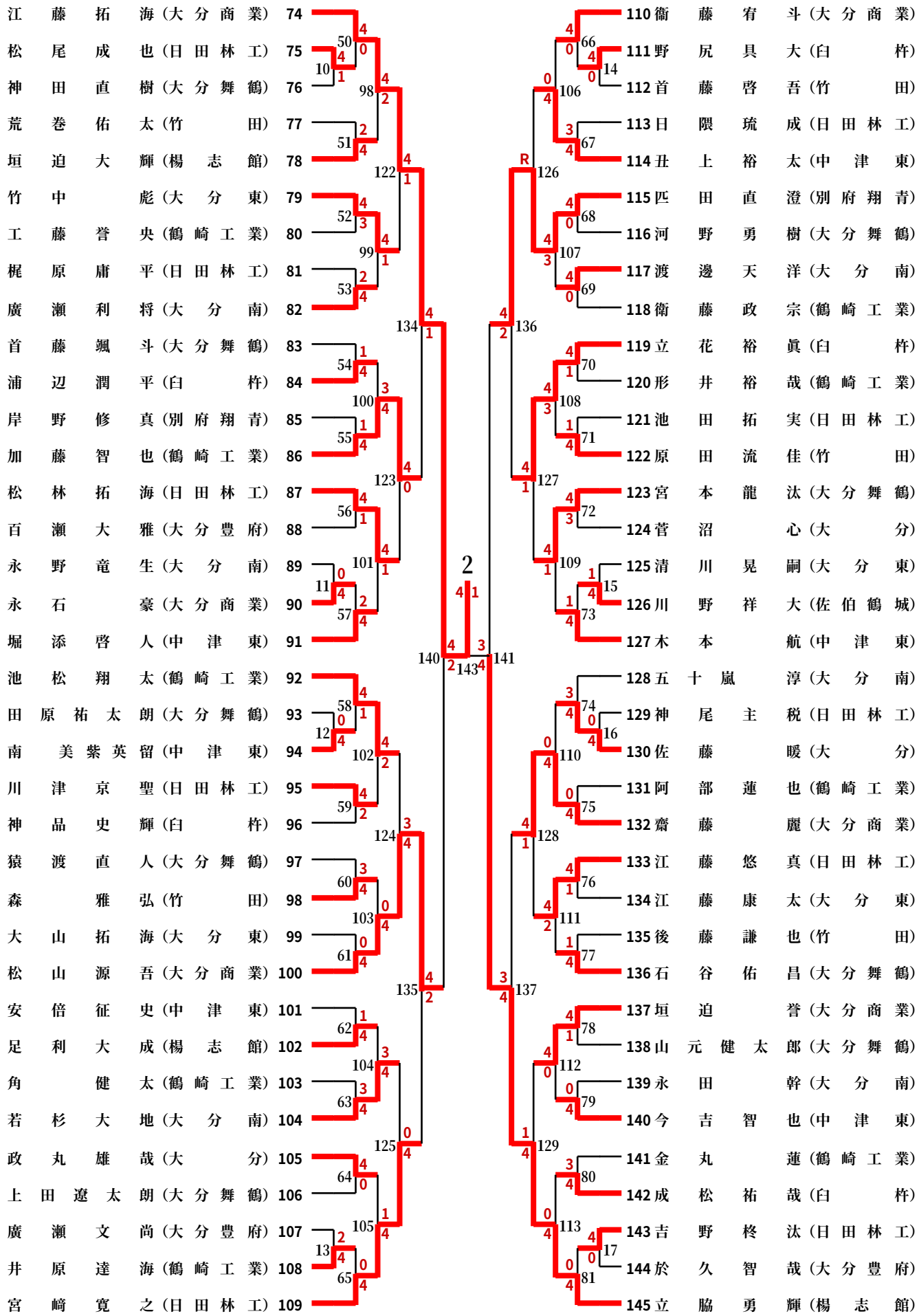
男子２