平成２９年度　大分県中学校新人ソフトテニス大会
２０１７年１０月２８日～２９日
大分スポーツ公園だいぎんテニスコート
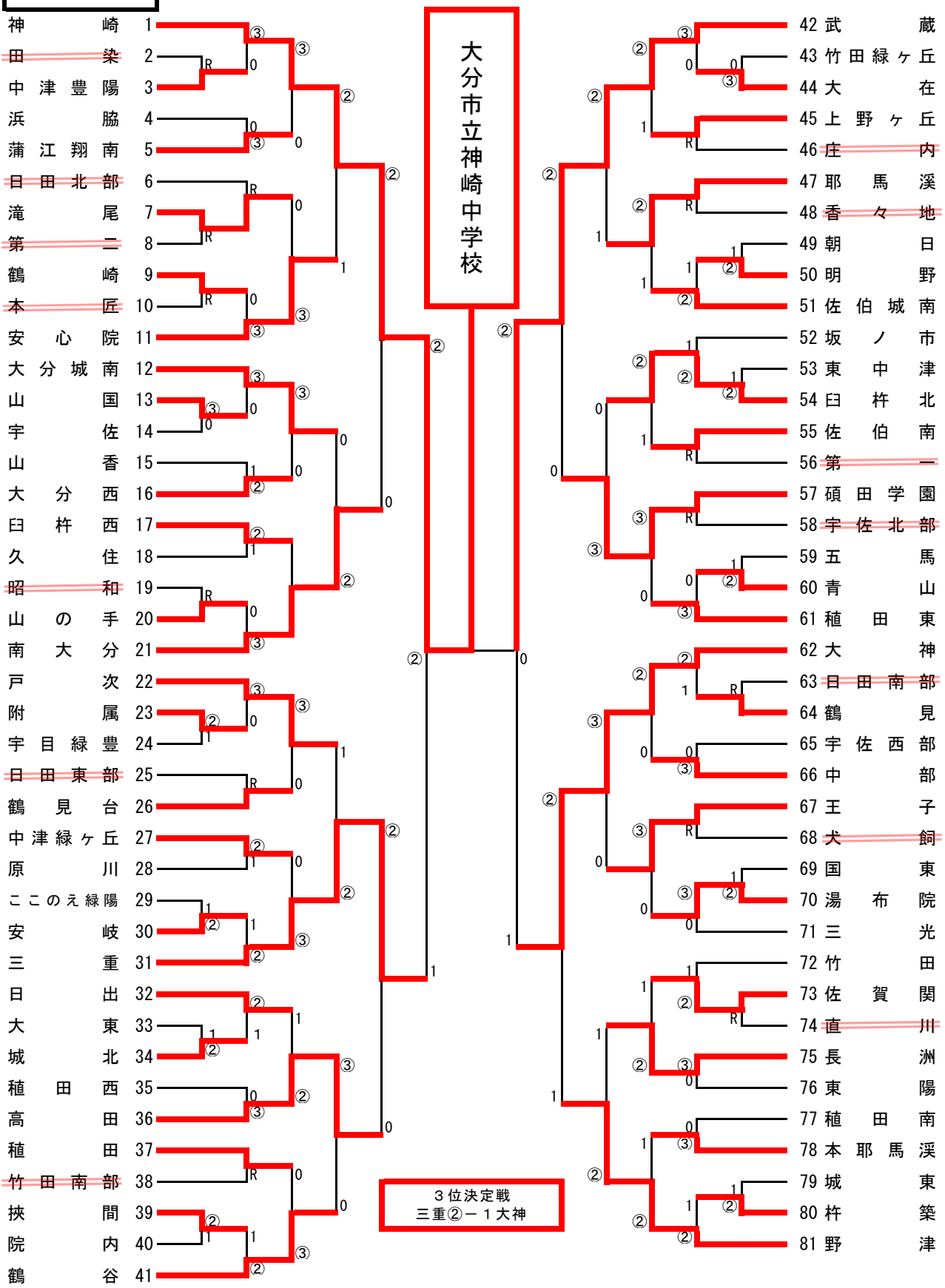
女子の部