一　般　女　子
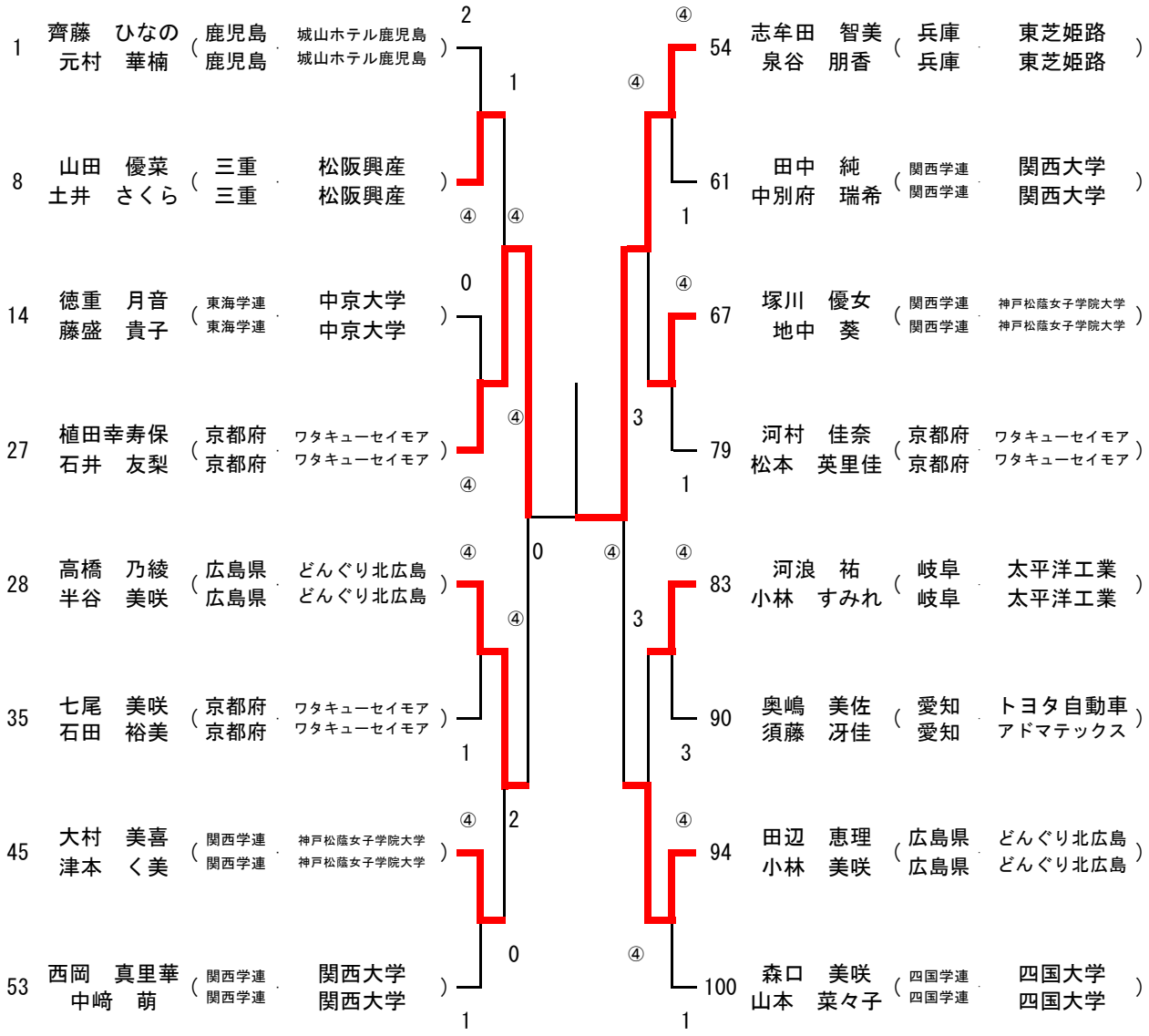
優勝	54	志牟田　智美 泉谷　朋香	兵庫 兵庫	東芝姫路 東芝姫路
準優勝	27	植田幸寿保 石井　友梨	京都府 京都府	ワタキューセイモア ワタキューセイモア
第三位	28	高橋　乃綾 半谷　美咲	広島県 広島県	どんぐり北広島 どんぐり北広島
第三位	94	田辺　恵理 小林　美咲	広島県 広島県	どんぐり北広島 どんぐり北広島