成　年　男　子
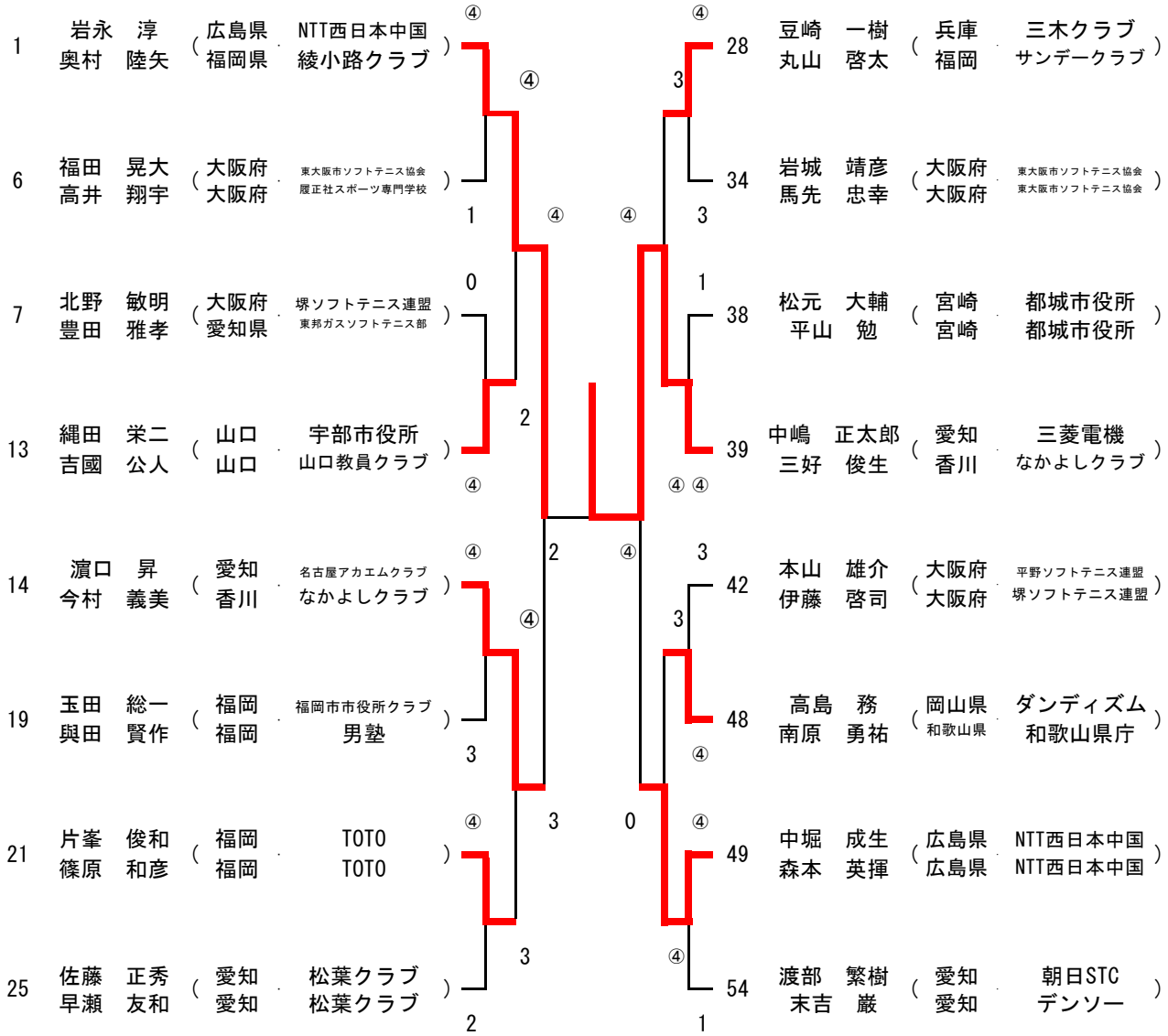
優勝	39	中嶋　正太郎 三好　俊生	愛知 香川	三菱電機 なかよしクラブ	
準優勝	1	岩永　淳 奥村　陸矢	広島県 福岡県	NTT西日本中国 綾小路クラブ	
第三位	14	濵口　昇 今村　義美	愛知 香川	名古屋アカエムクラブ なかよしクラブ	
第三位	49	中堀　成生 森本　英揮	広島県 広島県	NTT西日本中国 NTT西日本中国