ハイスクールジャパンカップ2019大分県予選

2019年4月27日
昭和電工テニスコート

男子ダブルス1

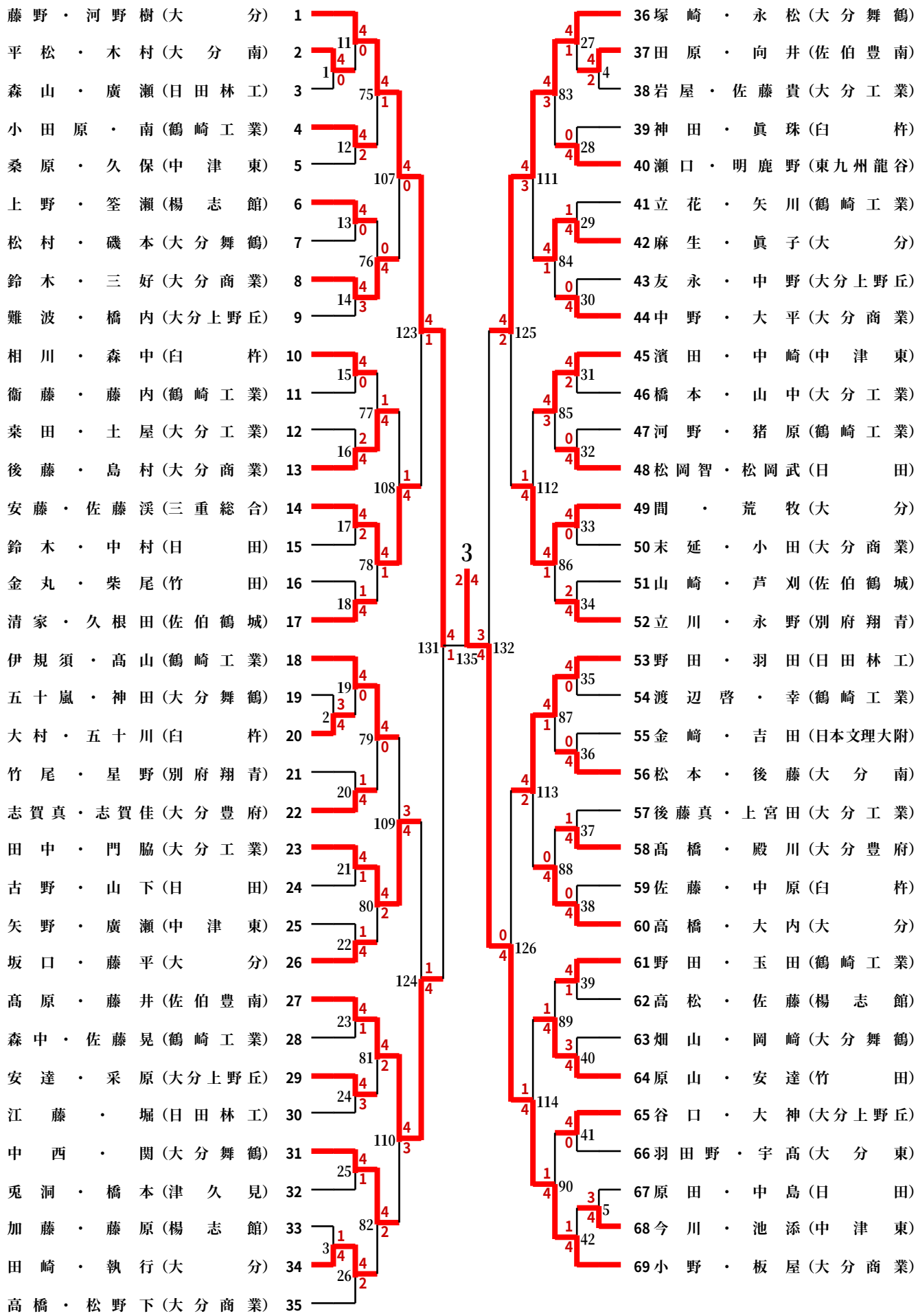

ハイスクールジャパンカップ2019大分県予選

2019年4月27日
昭和電工テニスコート
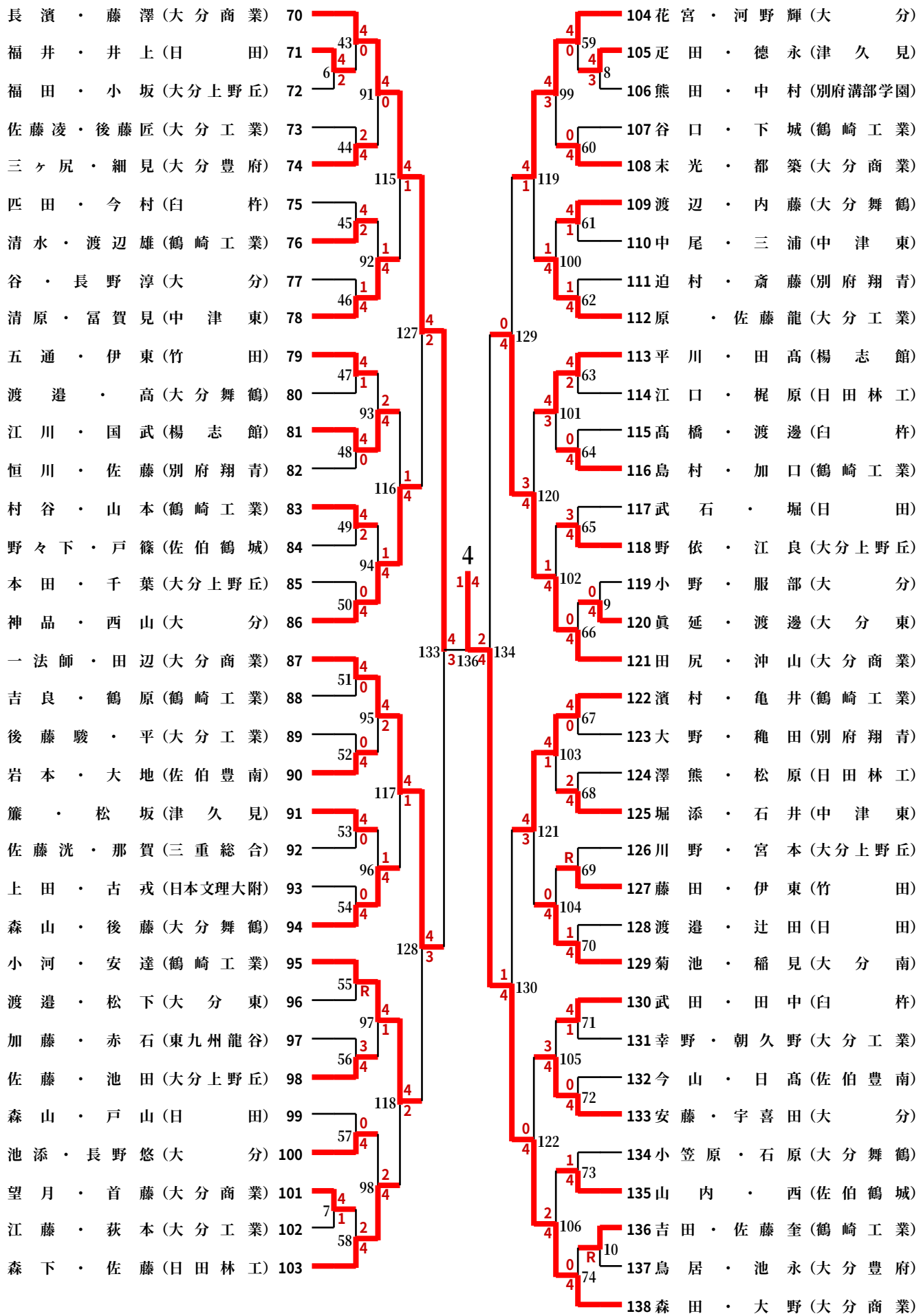
男子ダブルス2