ハイスクールジャパンカップ2019大分県予選

2019年4月28日
昭和電工テニスコート
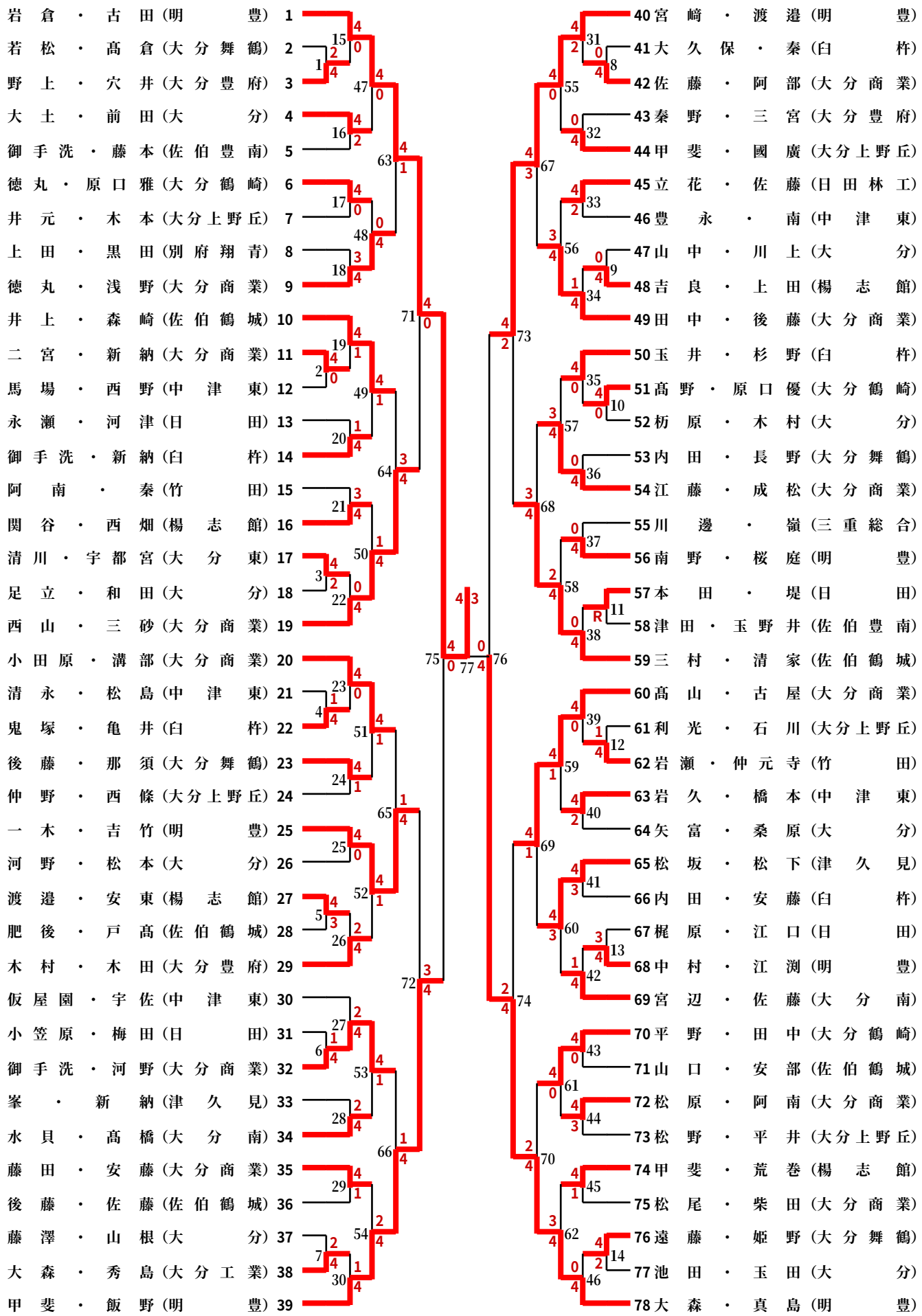
女子ダブルス