女子シングルス

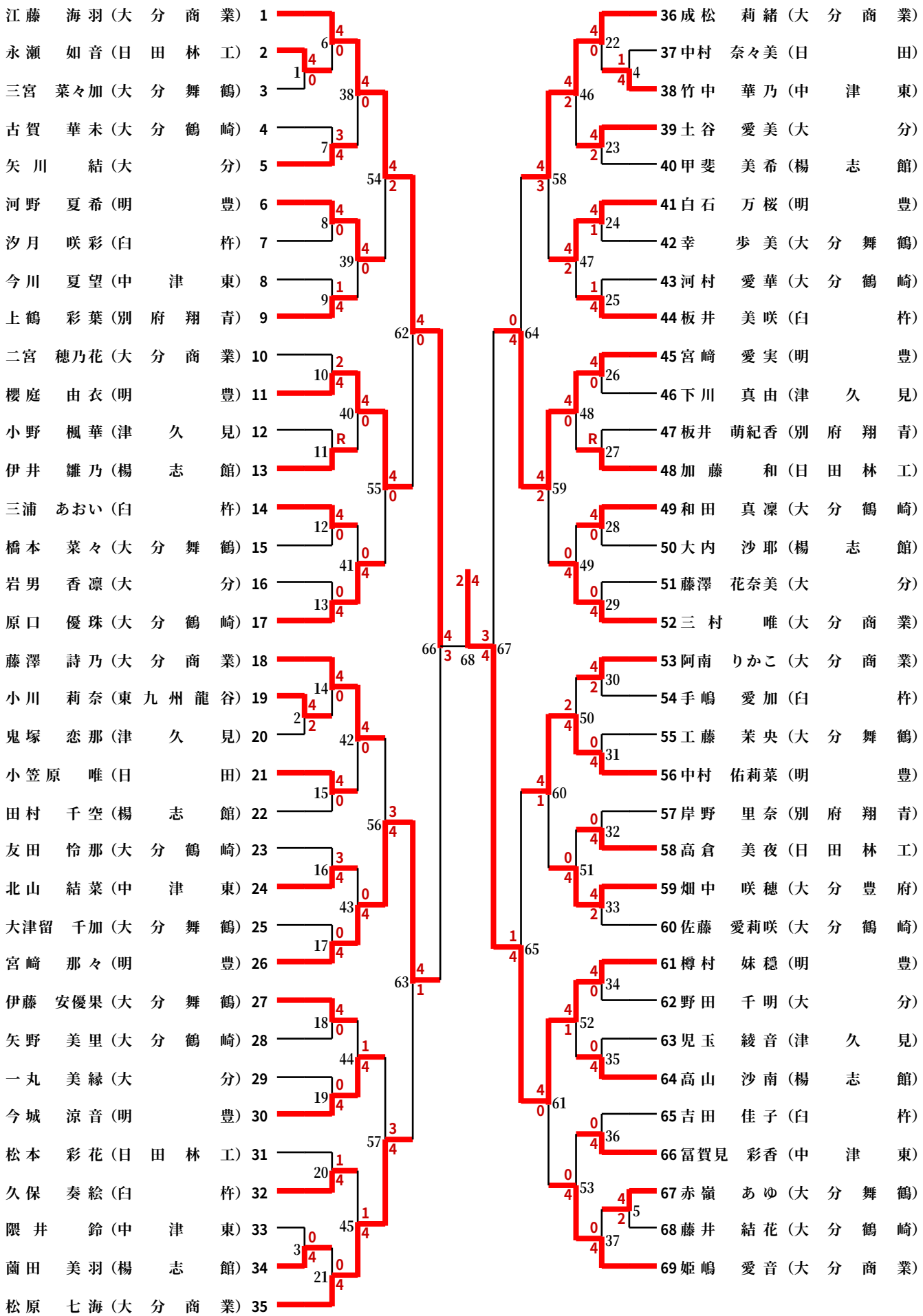
江藤　海羽（大分商業）1
永瀬　如音（日田林工）2
三宮　菜々加（大分舞鶴）3
古賀　華未（大分鶴崎）4
矢川　結（大分）5
河野　夏希（明豊）6
汐月　咲彩（臼杵）7
今川　夏望（中津東）8
上鶴　彩葉（別府翔青）9
二宮　穂乃花（大分商業）10
櫻庭　由衣（明豊）11
小野　楓華（津久見）12
伊井　雛乃（楊志館）13
三浦　あおい（臼杵）14
橋本　菜々（大分舞鶴）15
岩男　香凛（大分）16
原口　優珠（大分鶴崎）17
藤澤　詩乃（大分商業）18
小川　莉奈（東九州龍谷）19
鬼塚　恋那（津久見）20
小笠原　唯（日田）21
田村　千空（楊志館）22
友田　怜那（大分鶴崎）23
北山　結菜（中津東）24
大津留　千加（大分舞鶴）25
宮崎　那々（明豊）26
伊藤　安優果（大分舞鶴）27
矢野　美里（大分鶴崎）28
一丸　美縁（大分）29
今城　涼音（明豊）30
松本　彩花（日田林工）31
久保　奏絵（臼杵）32
隈井　鈴（中津東）33
薗田　美羽（楊志館）34
松原　七海（大分商業）35
36 成松　莉緒（大分商業）
37 中村　奈々美（日田）
38 竹中　華乃（中津東）
39 土谷　愛美（大分）
40 甲斐　美希（楊志館）
41 白石　万桜（明豊）
42 幸　歩美（大分舞鶴）
43 河村　愛華（大分鶴崎）
44 板井　美咲（臼杵）
45 宮崎　愛実（明豊）
46 下川　真由（津久見）
47 板井　萌紀香（別府翔青）
48 加藤　和（日田林工）
49 和田　真凛（大分鶴崎）
50 大内　沙耶（楊志館）
51 藤澤　花奈美（大分）
52 三村　唯（大分商業）
53 阿南　りかこ（大分商業）
54 手嶋　愛加（臼杵）
55 工藤　茉央（大分舞鶴）
56 中村　佑莉菜（明豊）
57 岸野　里奈（別府翔青）
58 高倉　美夜（日田林工）
59 畑中　咲穂（大分豊府）
60 佐藤　愛莉咲（大分鶴崎）
61 樽村　妹穏（明豊）
62 野田　千明（大分）
63 児玉　綾音（津久見）
64 高山　沙南（楊志館）
65 吉田　佳子（臼杵）
66 冨賀見　彩香（中津東）
67 赤嶺　あゆ（大分舞鶴）
68 藤井　結花（大分鶴崎）
69 姫嶋　愛音（大分商業）