ハイスクールジャパンカップ2022
大分県予選

令和4年4月23日（土）
昭和電工テニスコート

# 男子ダブルス１

1 岡本・一法師（大分）
2 松崎・藤田（臼杵）
3 岡本・白濱（佐伯豊南）
4 村上・安達（大分舞鶴）
5 石井・仲谷（大分上野丘）
6 宮迫・岩崎（大分豊府）
7 山本・八丁（中津東）
8 竜野・鈴（大分工業）
9 石井・植田（津久見）
10 岩崎聖・後藤道（鶴崎工業）
11 高橋・辻本（大分商業）
12 伊東・西嶋（大分南）
13 藏渕・徳永（中津東）
14 松尾・佐藤（別府翔青）
15 甲斐吉・猪股（竹田）
16 中野・三重野（大分）
17 諌山・半田（日田林工）
18 後藤・高司（大分商業）
19 加野・高倉（大分工業）
20 阿部・佐藤（大分上野丘）
21 平野・佐久間（楊志館）
22 桑原・戸高（臼杵）
23 河津・豊福（日田）
24 鈴木・穴井（日田林工）
25 佐藤・倉迫（中津東）
26 荒巻・中村（大分）
27 長谷・宮尾（大分上野丘）
28 夏越・岩崎真（鶴崎工業）
29 澤田・成松（佐伯鶴城）
30 宮本・須和（佐伯豊南）
31 伊東・藤田（三重総合）
32 小田・山中（大分工業）
33 財前・江田（大分舞鶴）
34 橋本・田口（臼杵）
35 佐知・石元（中津東）
36 河野汐・長野（大分）
37 平井・野口（大分上野丘）
38 木村・岩屋（大分工業）
39 瀧澤・長谷部（臼杵）
40 山中・庭月野（鶴崎工業）
41 紀野文・加藤（大分商業）
42 河野・野村（日本文理大附）
43 吉良・原（佐伯豊南）
44 河野・秋吉（中津東）
45 安藤・田崎（楊志館）
46 中山田・御手洗（大分豊府）
47 藤原・和田（日田林工）
48 河野・園部（大分東）
49 牧・高山（大分）
50 小野公・小竹（大分上野丘）
51 濵辺・円福（別府翔青）
52 樋口・堤（中津東）
53 三宮・佐野（大分舞鶴）
54 森脇・板井（中津東）
55 鶴田・薬師寺（大分商業）
56 新谷・田形（鶴崎工業）
57 山本・甲斐悠（竹田）
58 梅木・野尻（大分工業）
59 阿南・渡邊（大分上野丘）
60 江胡・梶原（大分南）
61 大石・吉本（大分舞鶴）
62 石田・後藤（日田林工）
63 池永・中橋（大分）
64 幸野・嶋崎（大分上野丘）
65 成重・友永（臼杵）
66 蛭川・江里口（鶴崎工業）
67 川部・田中（佐伯鶴城）
68 宇都宮・宮本（中津東）
69 小野・河野（日田）
70 日野・河井（楊志館）
71 衞藤・簾（大分商業）

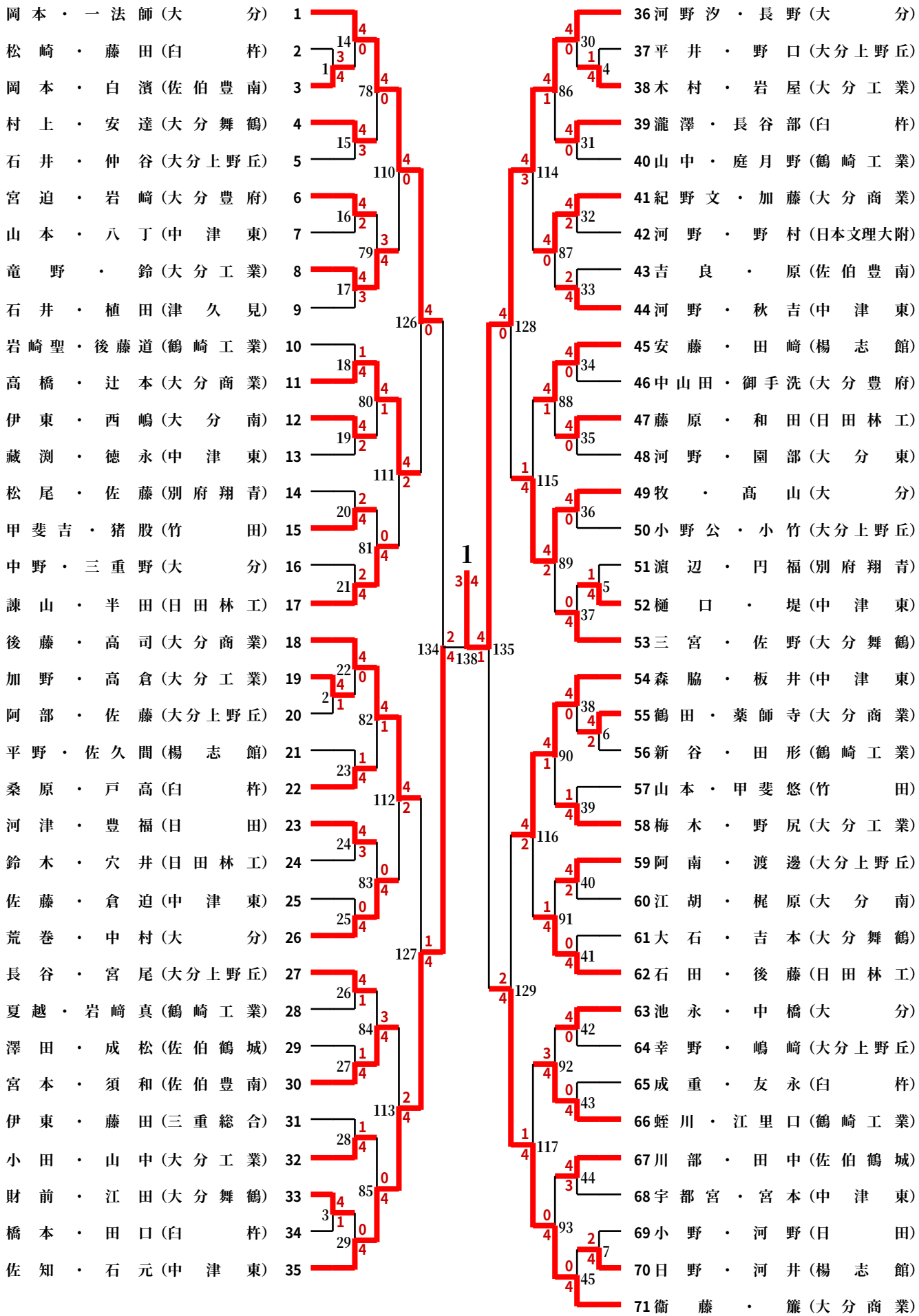

ハイスクールジャパンカップ2022
大分県予選

令和4年4月23日（土）
昭和電工テニスコート
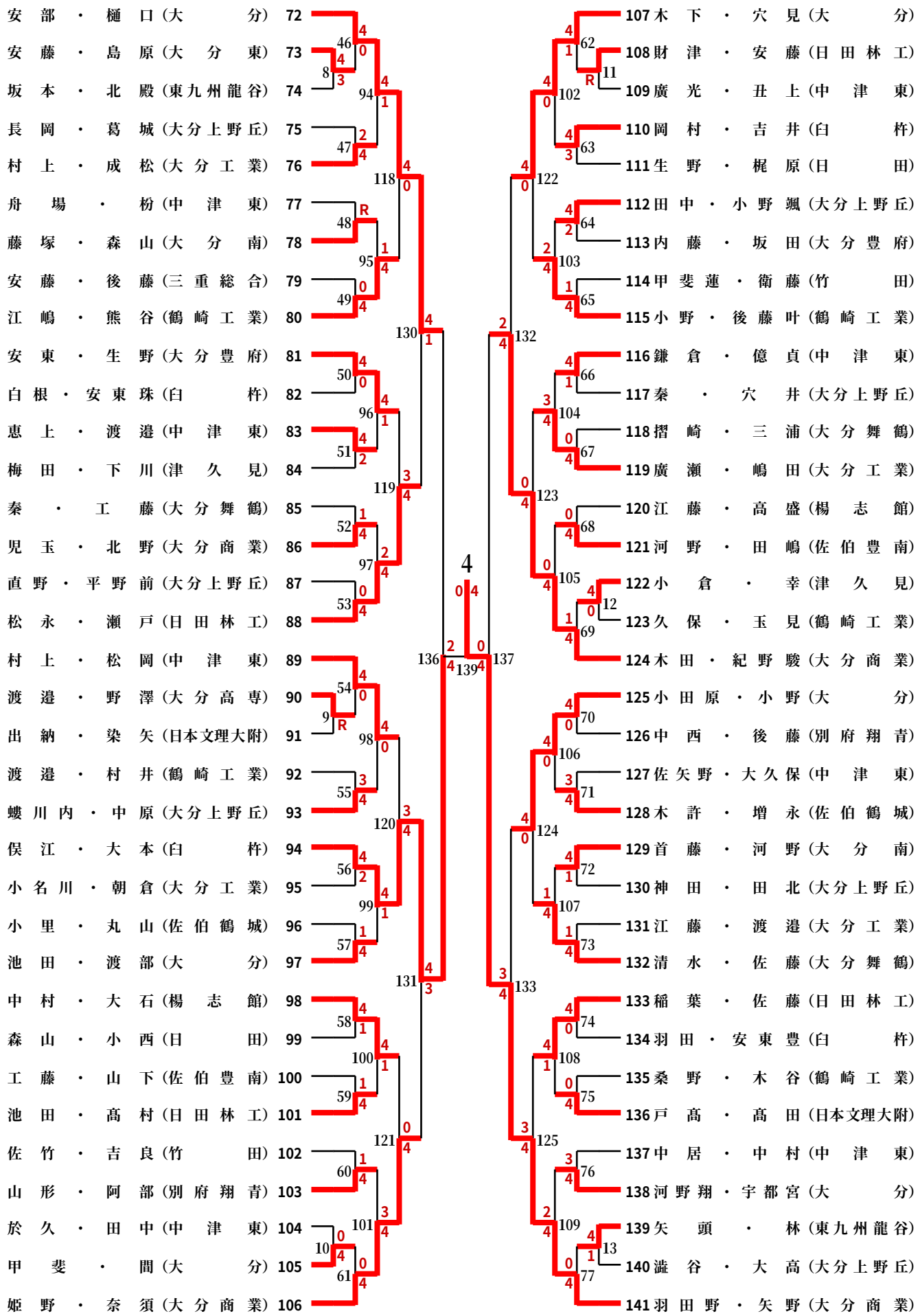
# 男子ダブルス２