男子団体

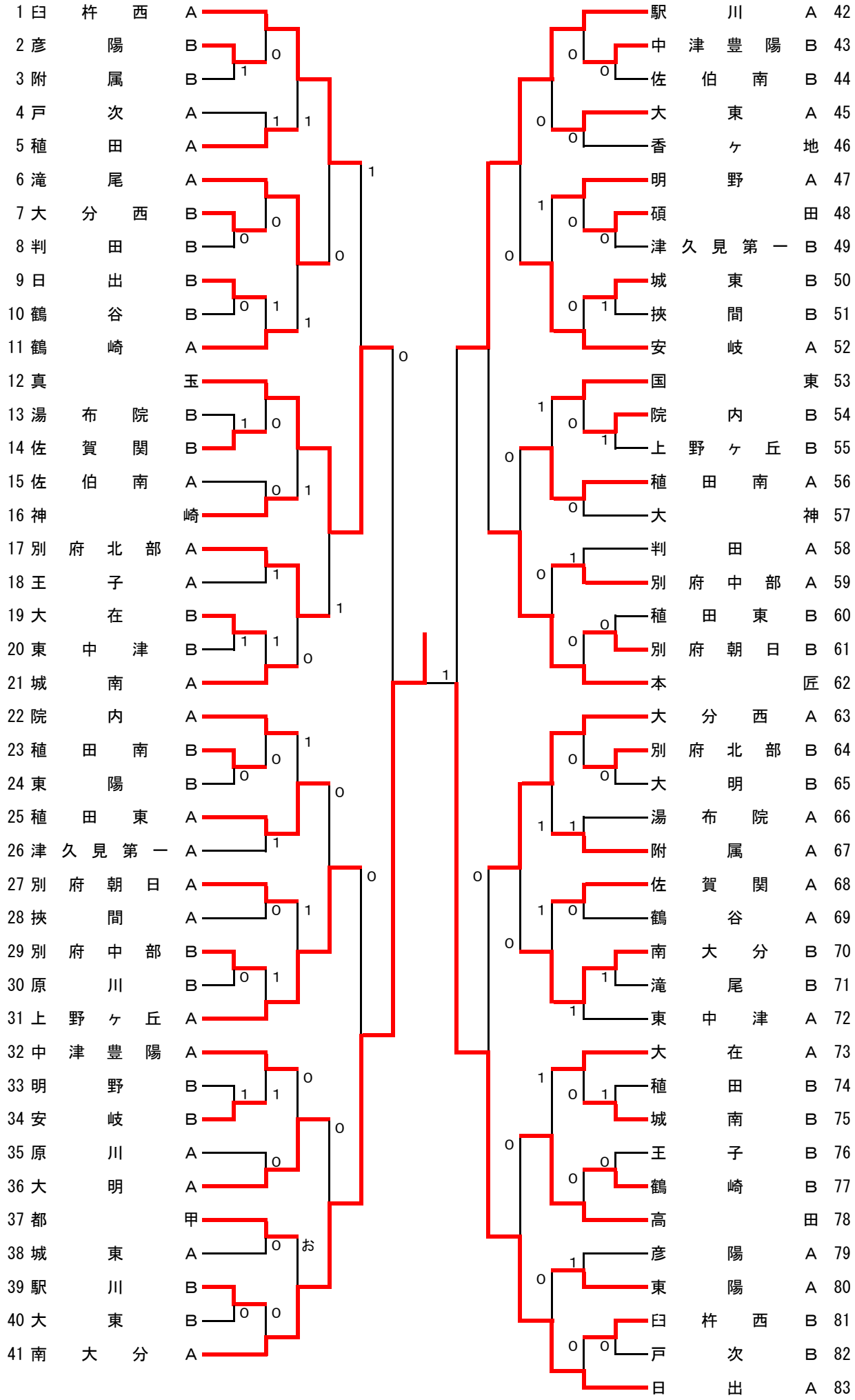
1 臼杵西 A
2 彦陽 B
3 附属 B
4 戸次 A
5 稙田 A
6 滝尾 A
7 大分西 B
8 判田 B
9 日出 B
10 鶴谷 B
11 鶴崎 A
12 真玉
13 湯布院 B
14 佐賀関 B
15 佐伯南 A
16 神崎
17 別府北部 A
18 王子 A
19 大在 B
20 東中津 B
21 城南 A
22 院内 A
23 稙田南 B
24 東陽 B
25 稙田東 A
26 津久見第一 A
27 別府朝日 A
28 挾間 A
29 別府中部 B
30 原川 B
31 上野ヶ丘 A
32 中津豊陽 A
33 明野 B
34 安岐 B
35 原川 A
36 大明 A
37 都甲
38 城東 A
39 駅川 B
40 大東 B
41 南大分 A
42 駅川 A
43 中津豊陽 B
44 佐伯南 B
45 大東 A
46 香ヶ地
47 明野 A
48 碩田
49 津久見第一 B
50 城東 B
51 挾間 B
52 安岐 A
53 国東
54 院内 B
55 上野ヶ丘 B
56 稙田南 A
57 大神
58 判田 A
59 別府中部 A
60 稙田東 B
61 別府朝日 B
62 本匠
63 大分西 A
64 別府北部 B
65 大明 B
66 湯布院 A
67 附属 A
68 佐賀関 A
69 鶴谷 A
70 南大分 B
71 滝尾 B
72 東中津 A
73 大在 A
74 稙田 B
75 城南 B
76 王子 B
77 鶴崎 B
78 高田
79 彦陽 A
80 東陽 A
81 臼杵西 B
82 戸次 B
83 日出 A