女子団体

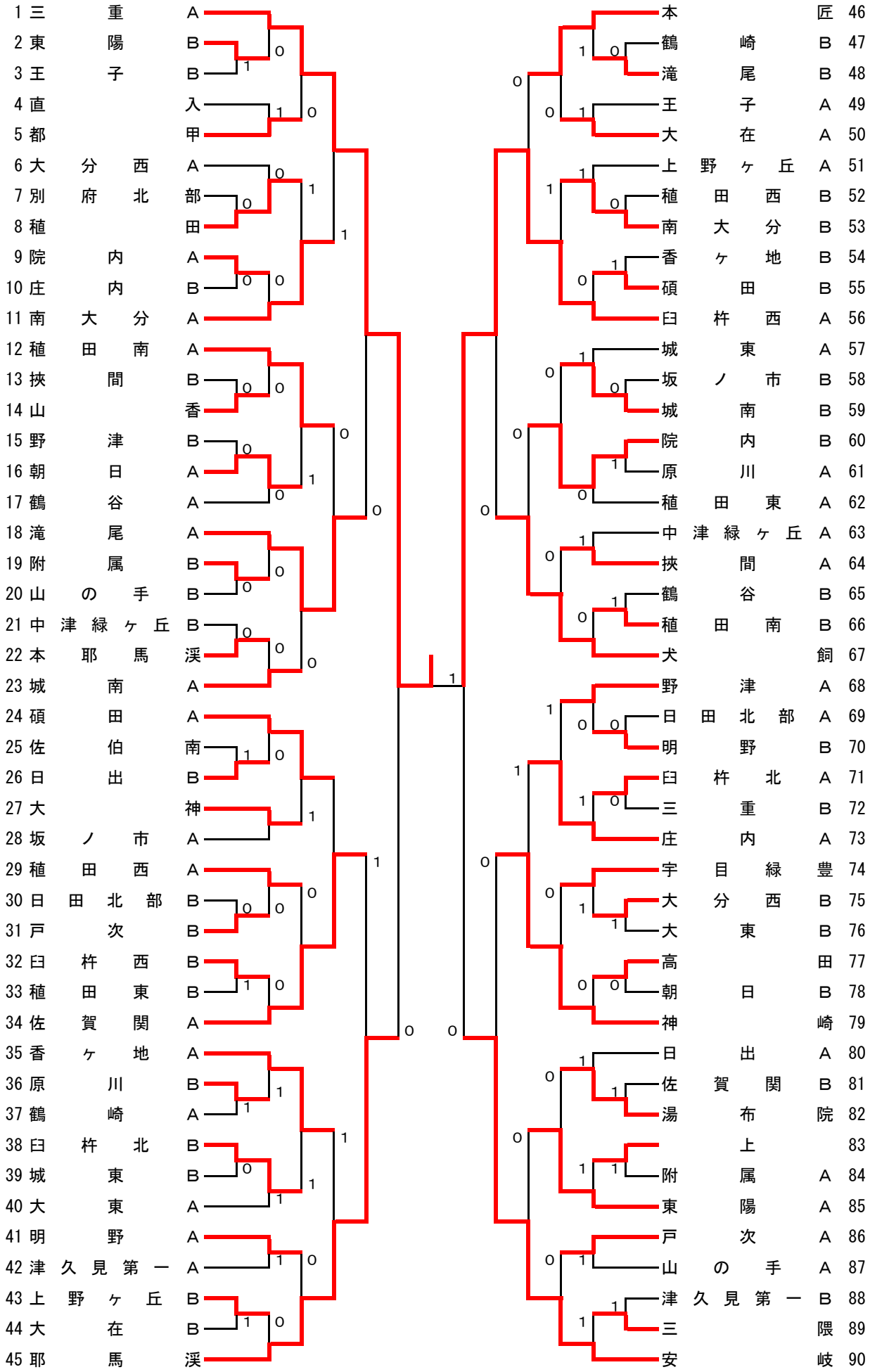
1 三重 A
2 東陽 B
3 王子 B
4 直入
5 都甲
6 大分西 A
7 別府北部
8 植田
9 院内 A
10 庄内 B
11 南大分 A
12 植田南 A
13 挾間 B
14 山香
15 野津 B
16 朝日 A
17 鶴谷 A
18 滝尾 A
19 附属 B
20 山の手 B
21 中津緑ヶ丘 B
22 本耶馬渓
23 城南 A
24 碩田 A
25 佐伯南
26 日出 B
27 大神
28 坂ノ市 A
29 植田西 A
30 日田北部 B
31 戸次 B
32 臼杵西 B
33 植田東 B
34 佐賀関 A
35 香ヶ地 A
36 原川 B
37 鶴崎 A
38 臼杵北 B
39 城東 B
40 大東 A
41 明野 A
42 津久見第一 A
43 上野ヶ丘 B
44 大在 B
45 耶馬渓
46 本匠
47 鶴崎 B
48 滝尾 B
49 王子 A
50 大在 A
51 上野ヶ丘 A
52 植田西 B
53 南大分 B
54 香ヶ地 B
55 碩田 B
56 臼杵西 A
57 城東 A
58 坂ノ市 B
59 城南 B
60 院内 B
61 原川 A
62 植田東 A
63 中津緑ヶ丘 A
64 挾間 A
65 鶴谷 B
66 植田南 B
67 犬飼
68 野津 A
69 日田北部 A
70 明野 B
71 臼杵北 A
72 三重 B
73 庄内 A
74 宇目緑豊
75 大分西 B
76 大東 B
77 高田
78 朝日 B
79 神崎
80 日出 A
81 佐賀関 B
82 湯布院
83 上
84 附属 A
85 東陽 A
86 戸次 A
87 山の手 A
88 津久見第一 B
89 三隈
90 安岐