平成21年度　大分市ソフトテニス選手権大会
平成21年8月2日
大分市営駄ノ原テニスコート
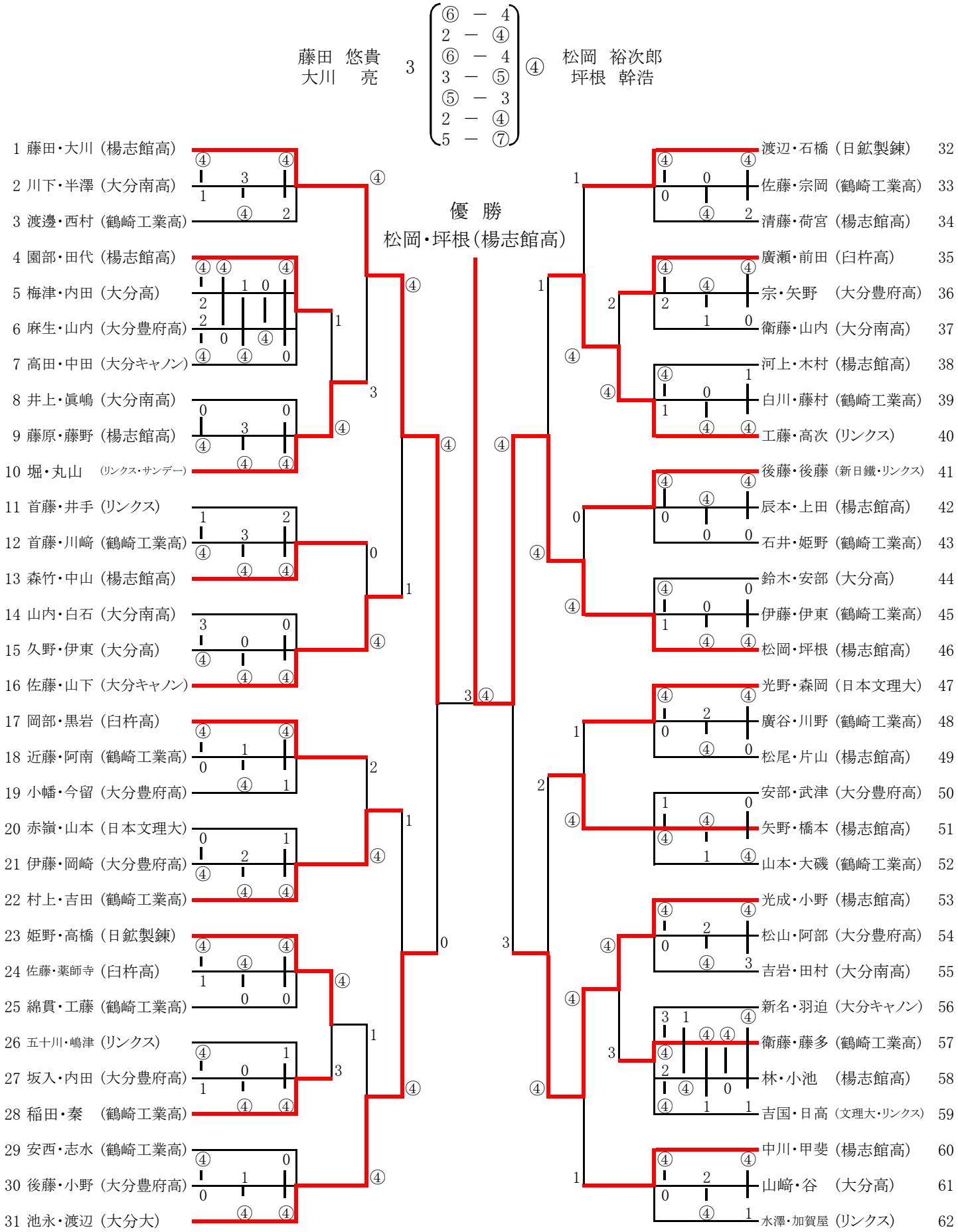
【一般男子】