男子個人戦

**優勝：大分西中**

**瀬口・松井ペア**

1 瀬口・松井（大分西）
2 古本・一ノ宮（神崎）
3 梶原・平川（上野ヶ丘）
4 加二倉・姫野（王子）
5 柳・佐藤（大在）
6 足立・板井（原川）
7 後藤・神田颯（城南）
8 高野・小林（稙田南）
9 寺次・庄司（南大分）
10 橋内・吉丸（明野）
11 松田・三室（戸次）
12 西田・紀野（佐賀関）
13 阿部・亀山（滝尾）
14 石川・幸（東陽）
15 佐藤康・市丸（稙田東）
16 田邊・幸（鶴崎）
17 佐藤大・藤山（大東）
18 森光・佐藤（判田）
19 泉・内尾（附属）
20 池邉・安部（王子）
21 薬師寺・日浦（大在）
22 中村大・笹原（滝尾）
23 衞藤・中島（稙田南）
24 古池・井原（鶴崎）
25 田口・温水（城南）
26 渡邉・池邉（城東）
27 小石川・大塚（南大分）
28 神田・渡辺（碩田）
29 木下・高橋（岩田）
30 高野・上杉（稙田東）
31 佐藤・猪原（稙田）
32 郡安・今泉（戸次）
33 山上・中山（上野ヶ丘）

34 野口・千手（附属）
35 川口・永井（判田）
36 石川・平山（稙田）
37 大久保・阿部（碩田）
38 高橋・川田（明野）
39 藤山・坂口（岩田）
40 森原・高山（城東）
41 矢野・田鶴原（鶴崎）
42 小野・尾崎（原川）
43 芳賀・村上（大東）
44 立麻・伊藤（滝尾）
45 江本・上田（大分西）
46 秦・村田（上野ヶ丘）
47 渡辺・小野（神崎）
48 常陸・芦刈（東陽）
49 緒方・小名川（王子）
50 吉武・和田（戸次）
51 高倉・福田（原川）
52 川越・外池（城南）
53 三浦・姫野（大在）
54 奥平・小野（南大分）
55 谷口・佐藤智（東陽）
56 後藤・牧（大東）
57 徳浦・津田（佐賀関）
58 稙田・藤田（稙田南）
59 川谷・豊留（大分西）
60 井上・近藤（城東）
61 姫野・中尾（判田）
62 石川・工藤（附属）
63 金田・玉井（稙田）
64 本荘・塩手（明野）
65 佐藤駿・藤野（稙田東）

決勝スコアー
瀬口・松井④－０木村・内田
④－０
④－１
⑥－４
④－２
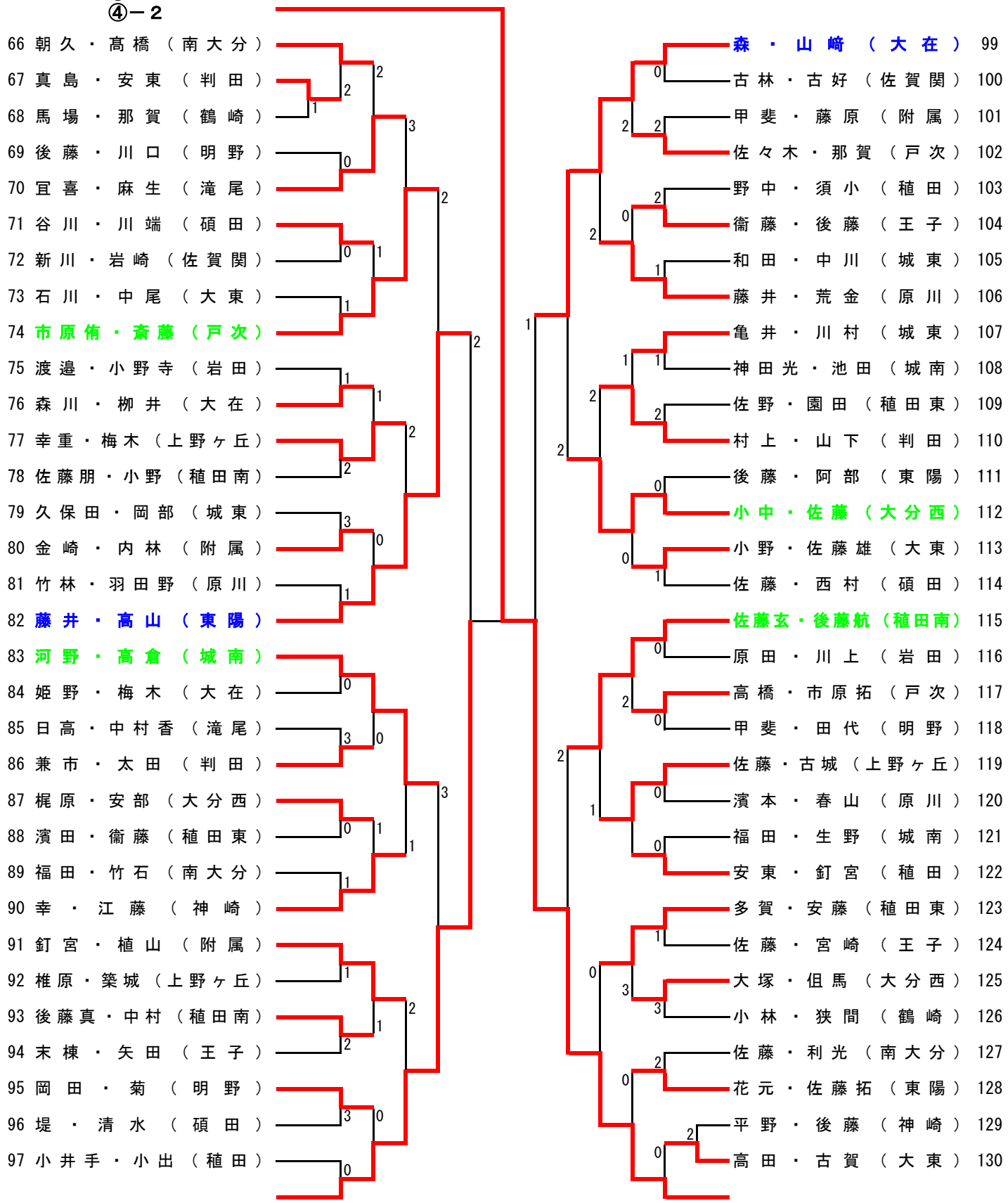
大分市総合体育大会
２０１１年６月９日
だいぎんテニスコート