大分市近郊春季中学校錬成大会
2018年4月29日
だいぎんテニスコート

決勝戦　大神中１ ー② 神崎中
１　本田・中原 １ー③ 杉野・吉良
２　松本・岩尾 ０ー③ 山下・藤澤
３　中野・大平 ③ー１ 村上・眞子

男子団体

1 大神
2 城東B
3 戸次B
4 鶴見台
5 南大分A
6 東中津
7 稙田南A
8 鶴崎A
9 安心院
10 安岐
11 判田B
12 昭和
13 駅川
14 上野ヶ丘A
15 分大附属A
16 香々地
17 稙田東B
18 滝尾B
19 犬飼
20 津久見第一
21 佐賀関B
22 大在B
23 彦陽
24 稙田A
25 浜脇
26 原川A
27 碩田学園A
28 別府北部
29 王子A
30 東有田
31 大東A
32 国東
33 宇佐北部
34 東陽A
35 明野B
36 大分西B
37 日出
38 豊陽
39 南大分B
40 鶴崎B
41 中津緑ケ丘
42 大分西A
43 滝尾A
44 戴星学園
45 判田A
46 別府中部
47 神崎
48 稙田南B
49 城東A
50 鶴谷
51 稙田東A
52 宇佐
53 上野ヶ丘B
54 大東B
55 挟間
56 明野A
57 原川B
58 東陽B
59 臼杵西
60 戸次A
61 国見
62 朝日
63 碩田学園B
64 分大附属B
65 大在A
66 中津
67 湯布院
68 大分城南
69 高田
70 院内
71 三重
72 稙田B
73 王子B
74 佐賀関A

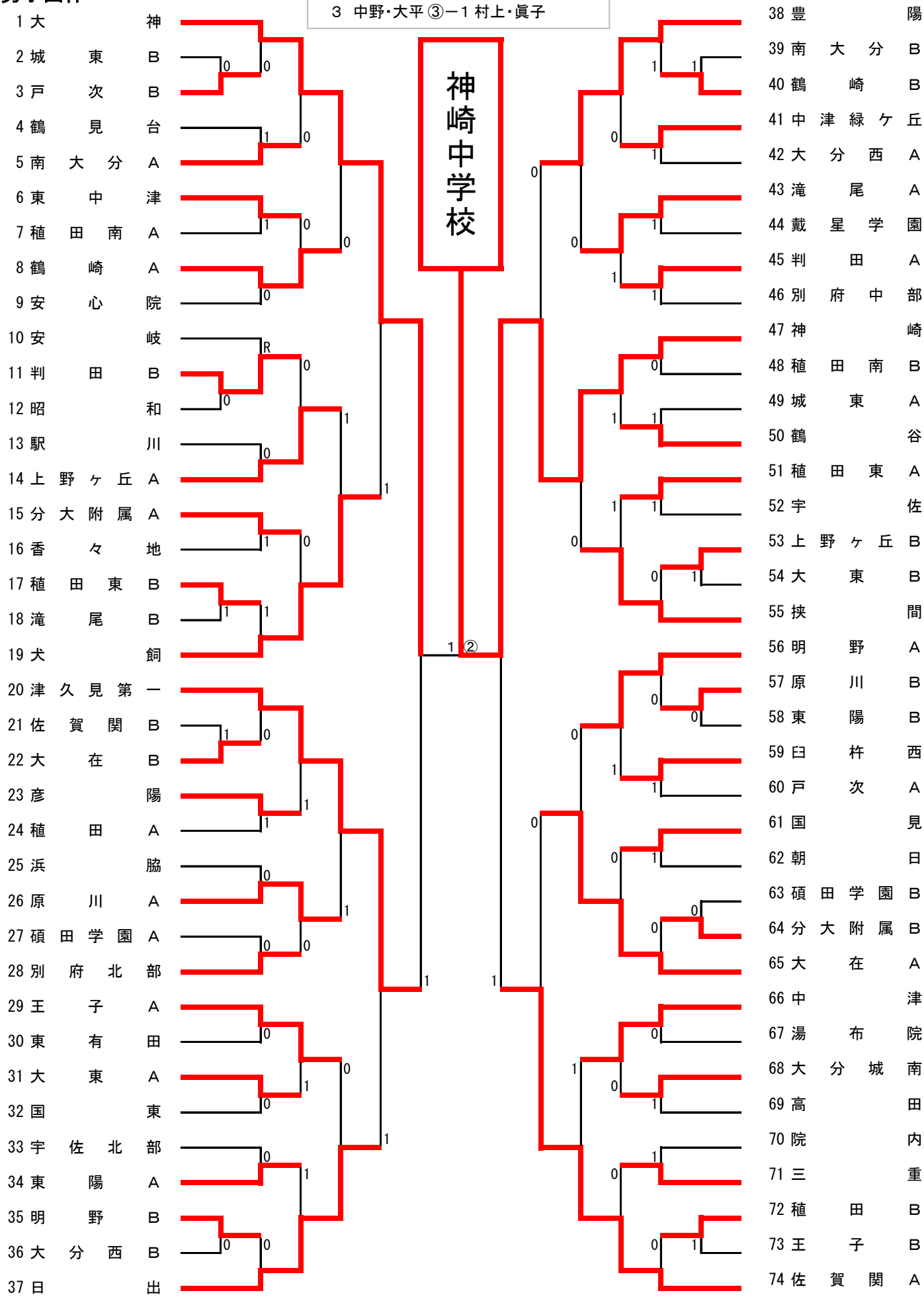

大分市春季近郊ソフトテニス大会
2018年4月29日
だいぎんテニスコート

女子の部
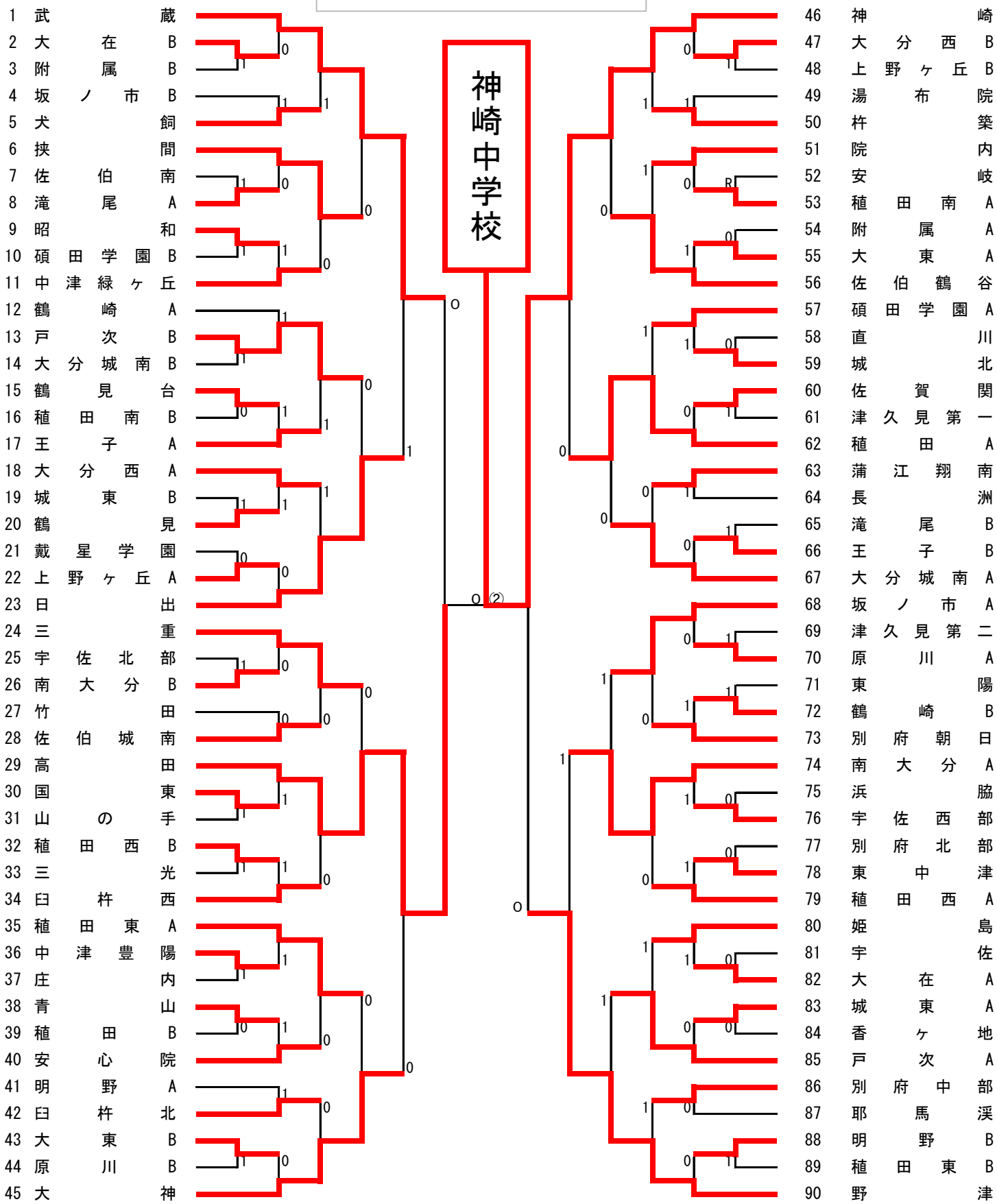
決勝戦　高田中 0 ー② 神崎中
1　桃田ゆ・山田か0ー③ 姫野・伊藤
2　山田え・桃田は0ー③ 岩﨑・藤澤
3　山元・西村　　ー　浅野・江藤