九州中学生選抜ソフトテニス大会佐賀県選考会＜男子＞　トーナメント表

２００８．２．２３
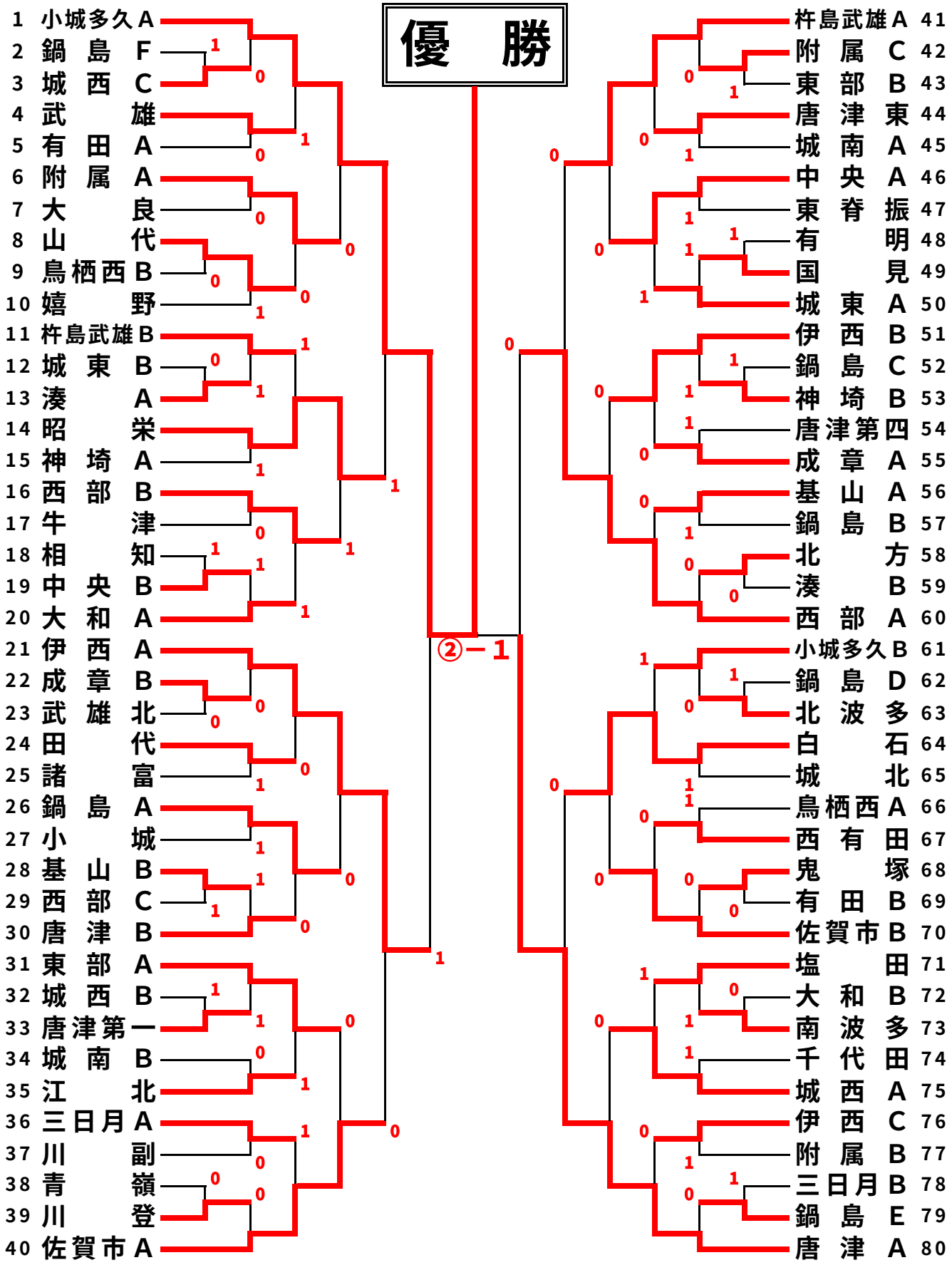
会場：唐津市河畔公園テニスコート