第12回全国小学生大会佐賀県予選 （男子個人）

日時：平成25年1月26日（土）
主催：佐賀県ソフトテニス連盟
後援：ヨネックス㈱　ナガセケンコー㈱
会場：鹿島市北公園庭球場

男子5年生の部

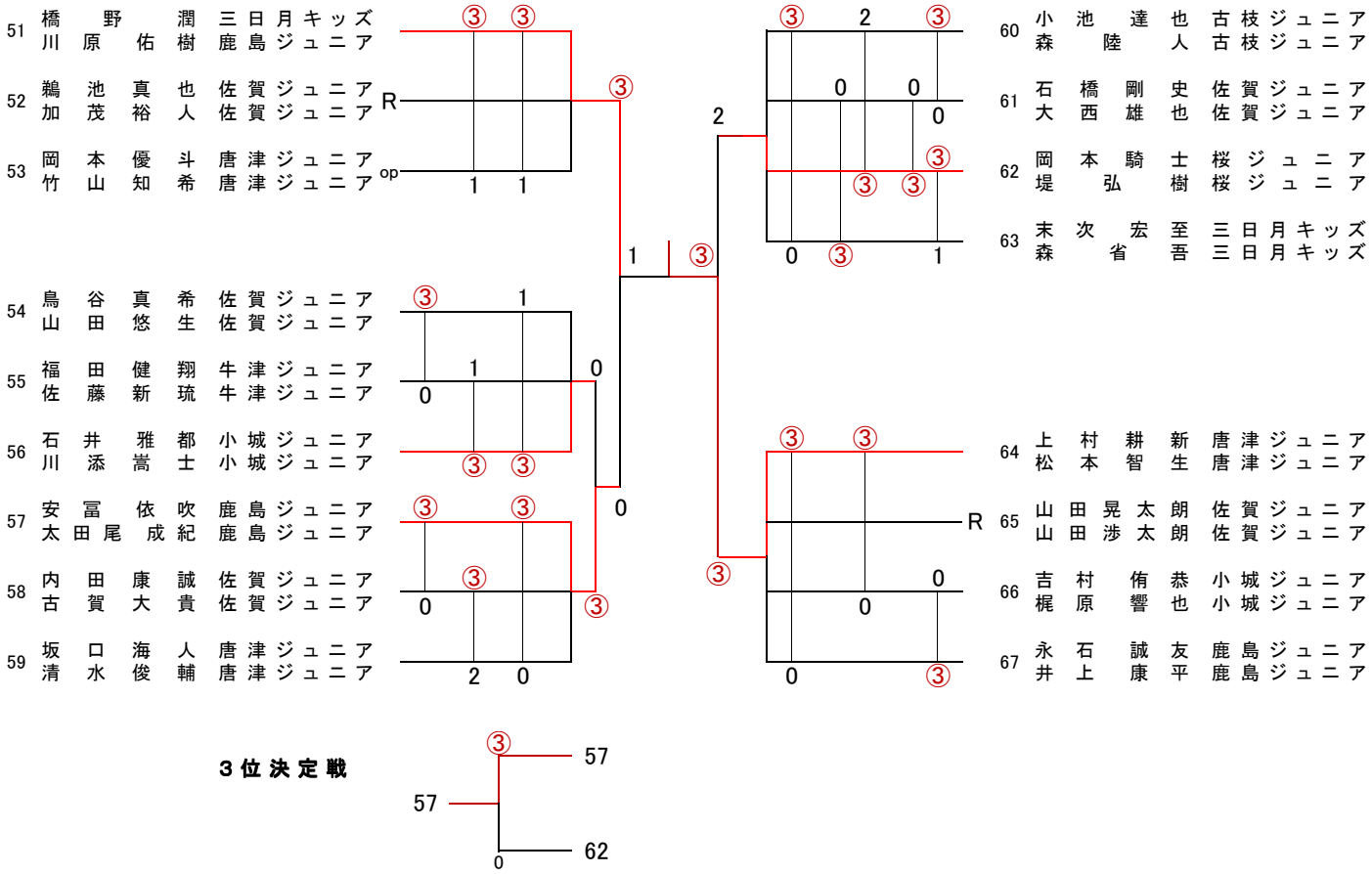

３位決定戦

男子4年生以下の部

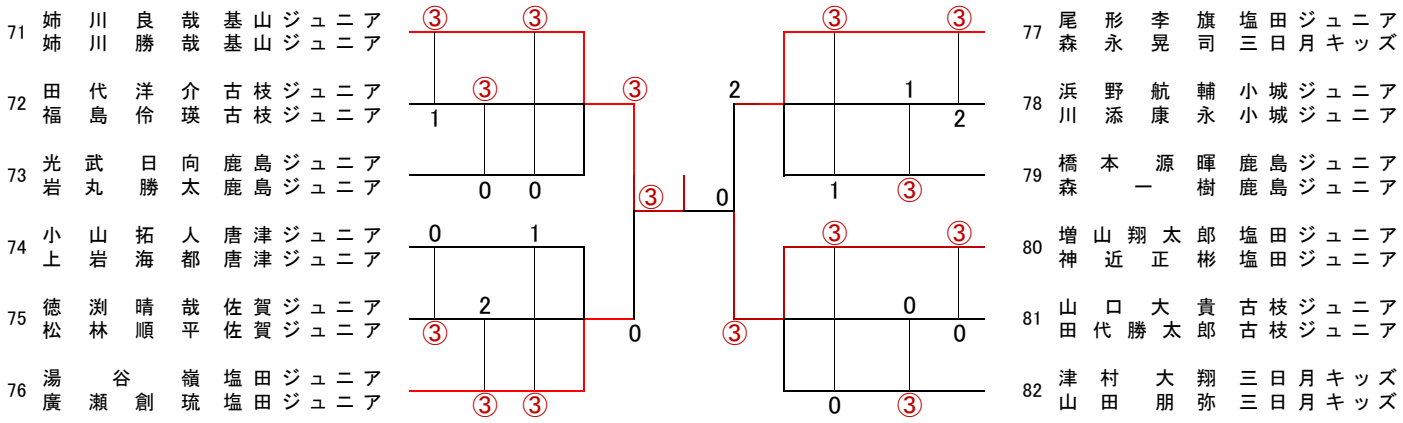

３位決定戦

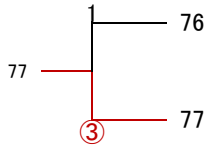

第12回全国小学生大会佐賀県予選 （女子個人）

日時：平成25年1月26日（土）
主催：佐賀県ソフトテニス連盟
後援：ヨネックス㈱　ナガセケンコー㈱
会場：鹿島市北公園庭球場

女子5年生の部

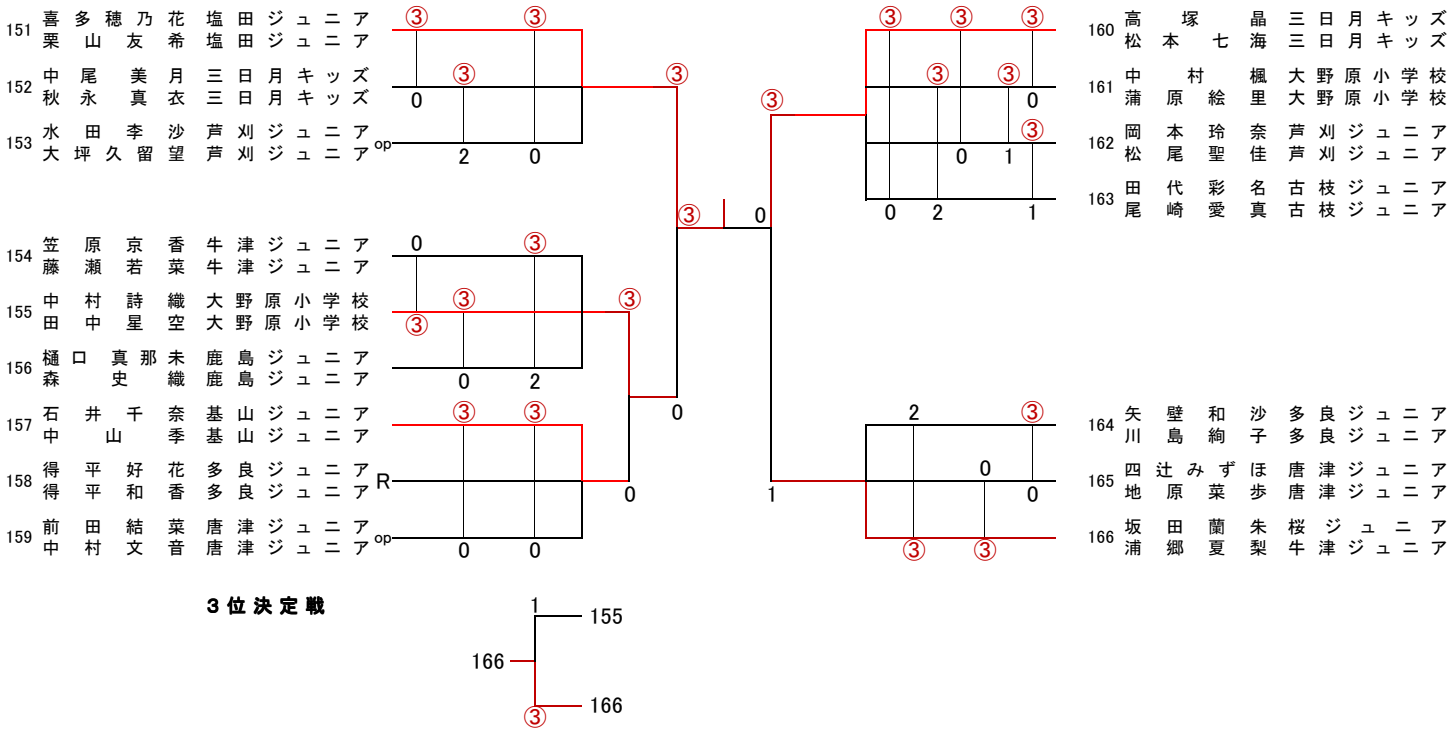

3 位 決 定 戦

女子4年生以下の部

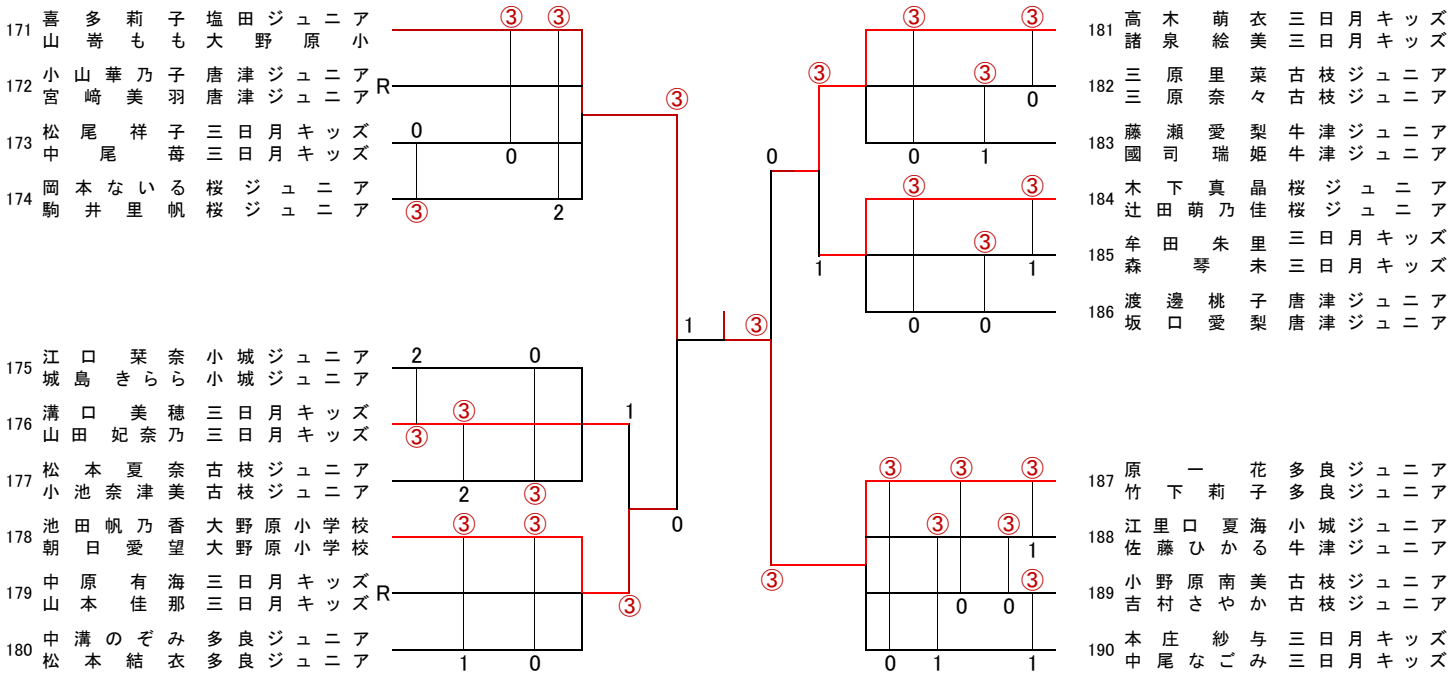

3 位 決 定 戦

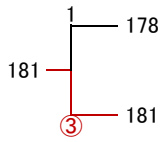

全日本小学生ソフトテニス選手権大会
佐　賀　県　予　選　大　会

会場：鹿島北公園庭球場　　日時：平成25年1月26日

5年生の部	優　勝		第 2 位		第 3 位		第 4 位		参加組数
	氏　名	所　属	氏　名	所　属	氏　名	所　属	氏　名	所　属	
男　子	上村　耕新	唐津ジュニア	橋野　潤	三日月キッズ	安富　依吹	鹿島ジュニア	岡本　騎士	桜ジュニア	17
	松本　智生	唐津ジュニア	川原　佑樹	鹿島ジュニア	太田尾　成紀	鹿島ジュニア	堤　弘樹	桜ジュニア	
女　子	喜多　穂乃花	塩田ジュニア	高塚　晶	三日月キッズ	坂田　蘭朱	桜ジュニア	中村　詩織	大野原小	16
	栗山　友希	塩田ジュニア	松本　七海	三日月キッズ	浦郷　夏梨	桜ジュニア	田中　星空	大野原小	
4年生以下の部	第 1 位		第 2 位		第 3 位		第 3 位		
	氏　名	所　属	氏　名	所　属	氏　名	所　属	氏　名	所　属	
男　子	姉川　良哉	基山ジュニア	増山　翔太郎	塩田ジュニア	尾形　李旗	塩田ジュニア	湯谷　嶺	塩田ジュニア	12
	姉川　勝哉	基山ジュニア	神近　正彬	塩田ジュニア	森永　晃司	三日月キッズ	廣瀬　創琉	塩田ジュニア	
女　子	原　一花	多良ジュニア	喜多　莉子	塩田ジュニア	高木　萌衣	三日月キッズ	池田　帆乃香	大野原小	20
	竹下　莉子	多良ジュニア	山嵜　もも	大野原小	諸泉　絵美	三日月キッズ	朝日　愛望	大野原小	
									65