佐賀県中学生春季ソフトテニス大会＜女子団体＞　トーナメント表

＊準々決勝から7G、それ以外は5G　　２０１６．５．７（ＳＡＴ）
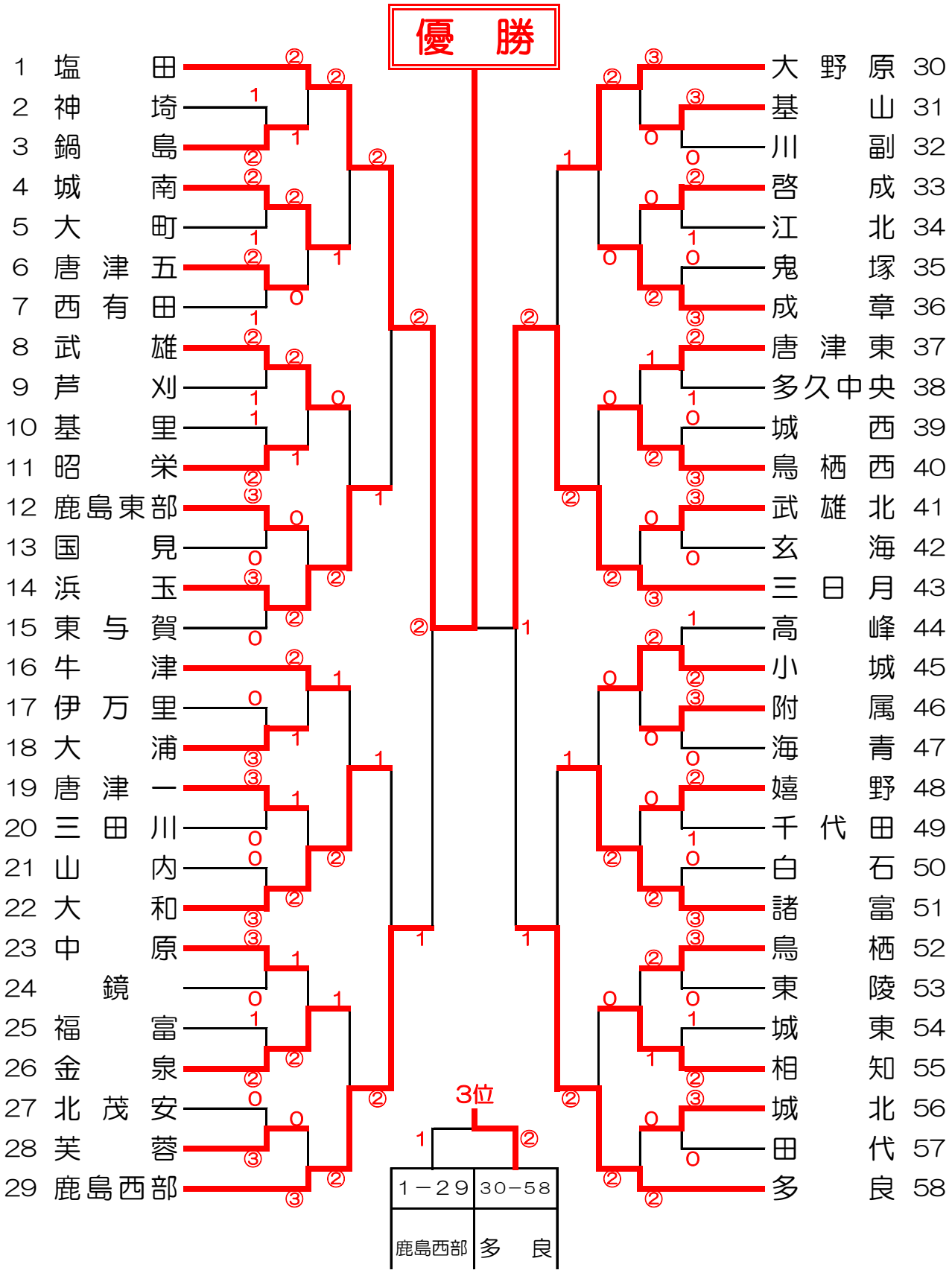
＊第1対戦は3ペアまで、それ以外は2点先取　　会場：佐賀県総合運動場テニスコート