ふ　じ　B

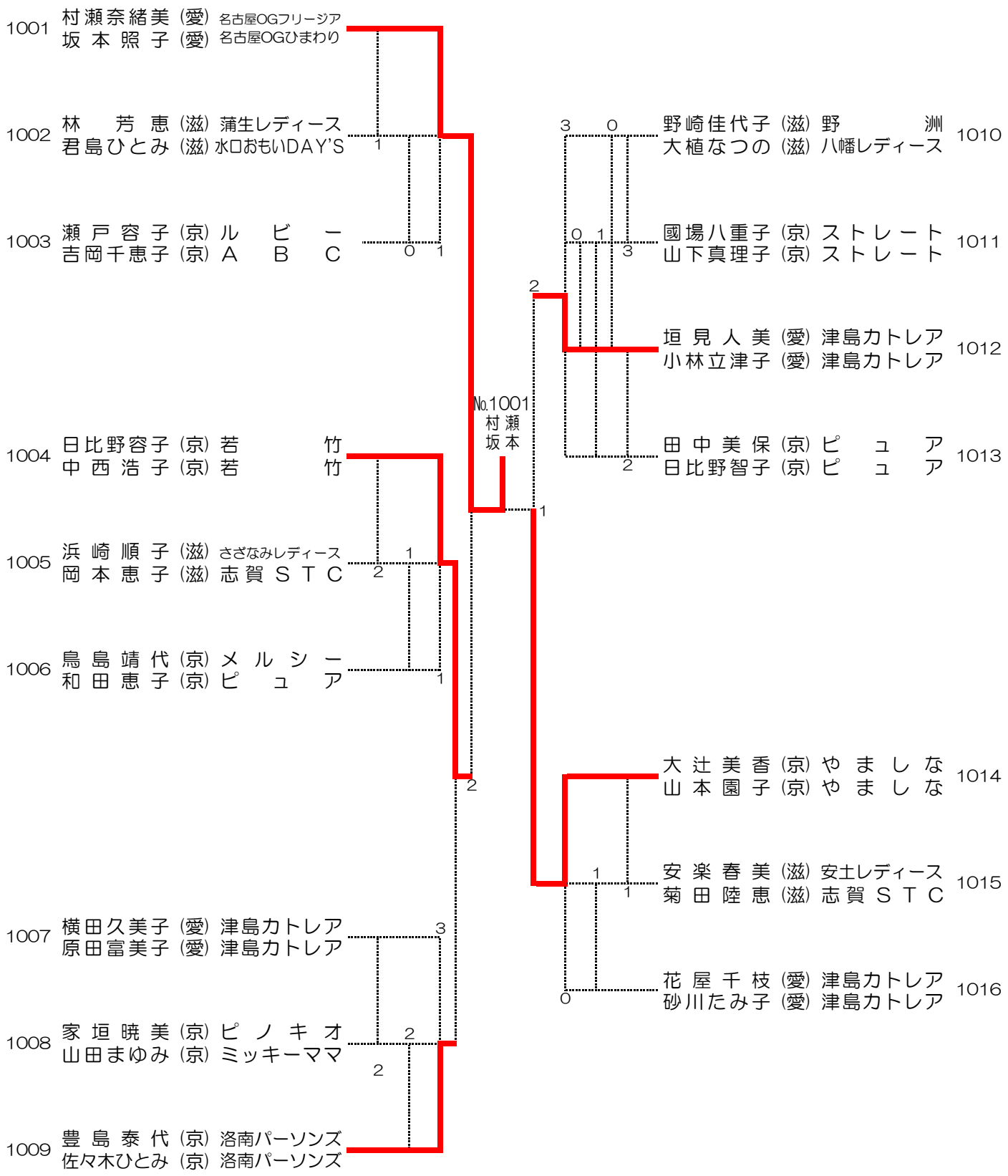
1001 村瀬奈緒美 (愛) 名古屋OGフリージア
坂 本 照 子 (愛) 名古屋OGひまわり
1002 林　芳 恵 (滋) 蒲生レディース
君島ひとみ (滋) 水口おもいDAY'S
1003 瀬 戸 容 子 (京) ル　ビ　ー
吉岡千恵子 (京) A　B　C
1004 日比野容子 (京) 若　竹
中 西 浩 子 (京) 若　竹
1005 浜 崎 順 子 (滋) さざなみレディース
岡 本 恵 子 (滋) 志賀 S T C
1006 鳥 島 靖 代 (京) メ ル シ ー
和 田 恵 子 (京) ピ　ュ　ア
1007 横田久美子 (愛) 津島カトレア
原田富美子 (愛) 津島カトレア
1008 家 垣 暁 美 (京) ピ ノ キ オ
山田まゆみ (京) ミッキーママ
1009 豊 島 泰 代 (京) 洛南パーソンズ
佐々木ひとみ (京) 洛南パーソンズ
1010 野崎佳代子 (滋) 野　洲
大植なつの (滋) 八幡レディース
1011 國場八重子 (京) ストレート
山下真理子 (京) ストレート
1012 垣 見 人 美 (愛) 津島カトレア
小林立津子 (愛) 津島カトレア
1013 田 中 美 保 (京) ピ　ュ　ア
日比野智子 (京) ピ　ュ　ア
1014 大 辻 美 香 (京) や ま し な
山 本 園 子 (京) や ま し な
1015 安 楽 春 美 (滋) 安土レディース
菊 田 陸 恵 (滋) 志賀 S T C
1016 花 屋 千 枝 (愛) 津島カトレア
砂川たみ子 (愛) 津島カトレア
№1001
村瀬
坂本