## 女子の部

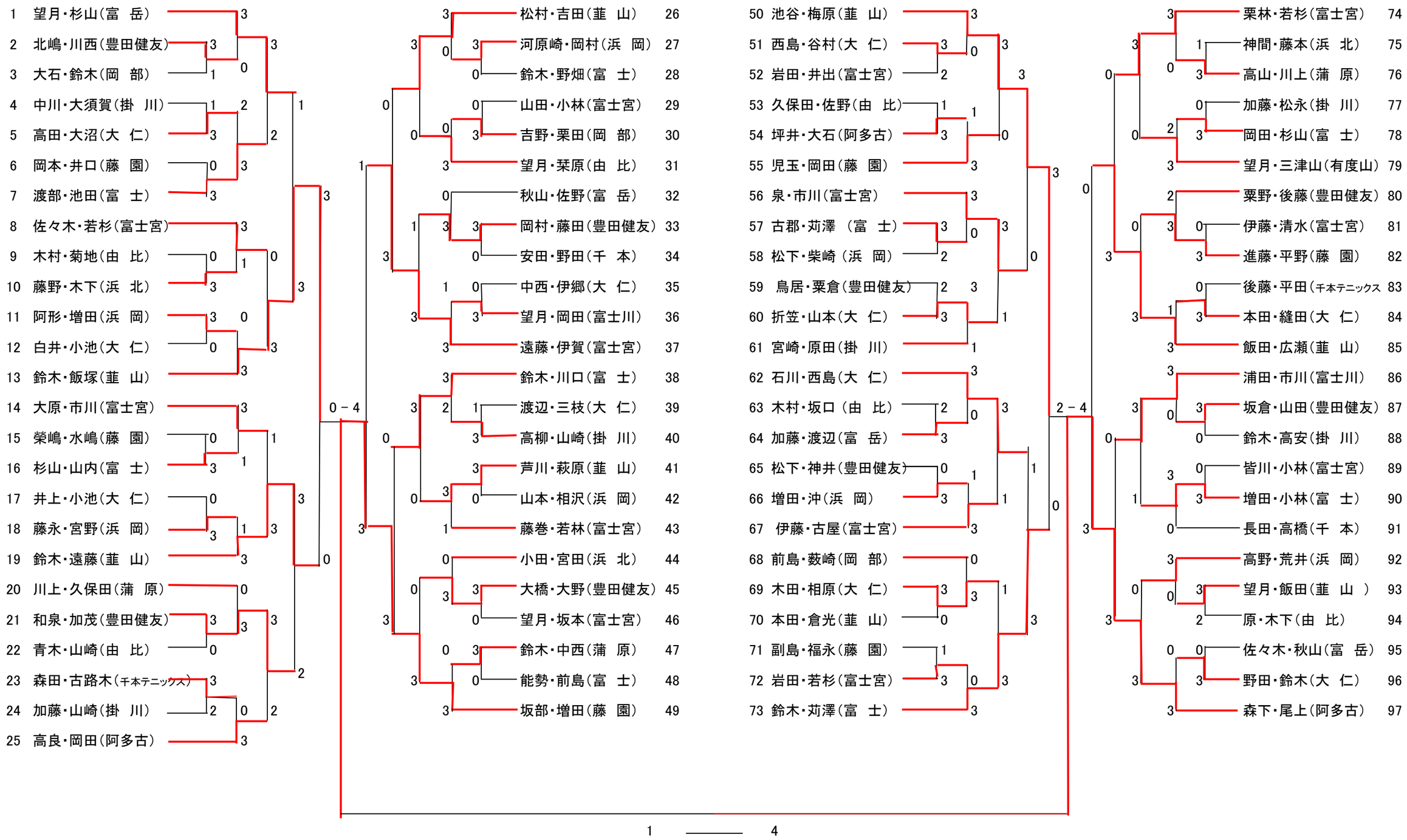
1 望月・杉山(富　岳)
2 北嶋・川西(豊田健友)
3 大石・鈴木(岡　部)
4 中川・大須賀(掛　川)
5 高田・大沼(大　仁)
6 岡本・井口(藤　園)
7 渡部・池田(富　士)
8 佐々木・若杉(富士宮)
9 木村・菊地(由　比)
10 藤野・木下(浜　北)
11 阿形・増田(浜　岡)
12 白井・小池(大　仁)
13 鈴木・飯塚(韮　山)
14 大原・市川(富士宮)
15 榮嶋・水嶋(藤　園)
16 杉山・山内(富　士)
17 井上・小池(大　仁)
18 藤永・宮野(浜　岡)
19 鈴木・遠藤(韮　山)
20 川上・久保田(蒲　原)
21 和泉・加茂(豊田健友)
22 青木・山崎(由　比)
23 森田・古路木(千本テニックス)
24 加藤・山崎(掛　川)
25 高良・岡田(阿多古)
0－4
26 松村・吉田(韮　山)
27 河原崎・岡村(浜　岡)
28 鈴木・野畑(富　士)
29 山田・小林(富士宮)
30 吉野・栗田(岡　部)
31 望月・栞原(由　比)
32 秋山・佐野(富　岳)
33 岡村・藤田(豊田健友)
34 安田・野田(千　本)
35 中西・伊郷(大　仁)
36 望月・岡田(富士川)
37 遠藤・伊賀(富士宮)
38 鈴木・川口(富　士)
39 渡辺・三枝(大　仁)
40 高柳・山崎(掛　川)
41 芦川・萩原(韮　山)
42 山本・相沢(浜　岡)
43 藤巻・若林(富士宮)
44 小田・宮田(浜　北)
45 大橋・大野(豊田健友)
46 望月・坂本(富士宮)
47 鈴木・中西(蒲　原)
48 能勢・前島(富　士)
49 坂部・増田(藤　園)
50 池谷・梅原(韮　山)
51 西島・谷村(大　仁)
52 岩田・井出(富士宮)
53 久保田・佐野(由　比)
54 坪井・大石(阿多古)
55 児玉・岡田(藤　園)
56 泉・市川(富士宮)
57 古郡・苅澤　(富　士)
58 松下・柴崎　(浜　岡)
59 鳥居・粟倉(豊田健友)
60 折笠・山本(大　仁)
61 宮崎・原田(掛　川)
62 石川・西島(大　仁)
63 木村・坂口　(由　比)
64 加藤・渡辺(富　岳)
65 松下・神井(豊田健友)
66 増田・沖(浜　岡)
67 伊藤・古屋(富士宮)
68 前島・薮崎(岡　部)
69 木田・相原(大　仁)
70 本田・倉光(韮　山)
71 副島・福永(藤　園)
72 岩田・若杉(富士宮)
73 鈴木・苅澤(富　士)
2－4
74 栗林・若杉(富士宮)
75 神間・藤本(浜　北)
76 高山・川上(蒲　原)
77 加藤・松永(掛　川)
78 岡田・杉山(富　士)
79 望月・三津山(有度山)
80 栗野・後藤(豊田健友)
81 伊藤・清水(富士宮)
82 進藤・平野(藤　園)
83 後藤・平田(千本テニックス
84 本田・縫田(大　仁)
85 飯田・広瀬(韮　山)
86 浦田・市川(富士川)
87 坂倉・山田(豊田健友)
88 鈴木・高安(掛　川)
89 皆川・小林(富士宮)
90 増田・小林(富　士)
91 長田・高橋(千　本)
92 高野・荒井(浜　岡)
93 望月・飯田(韮　山　)
94 原・木下(由　比)
95 佐々木・秋山(富　岳)
96 野田・鈴木(大　仁)
97 森下・尾上(阿多古)
1
4