A

優勝　井腰・八木澤(白鷗大学・白鷗大学)

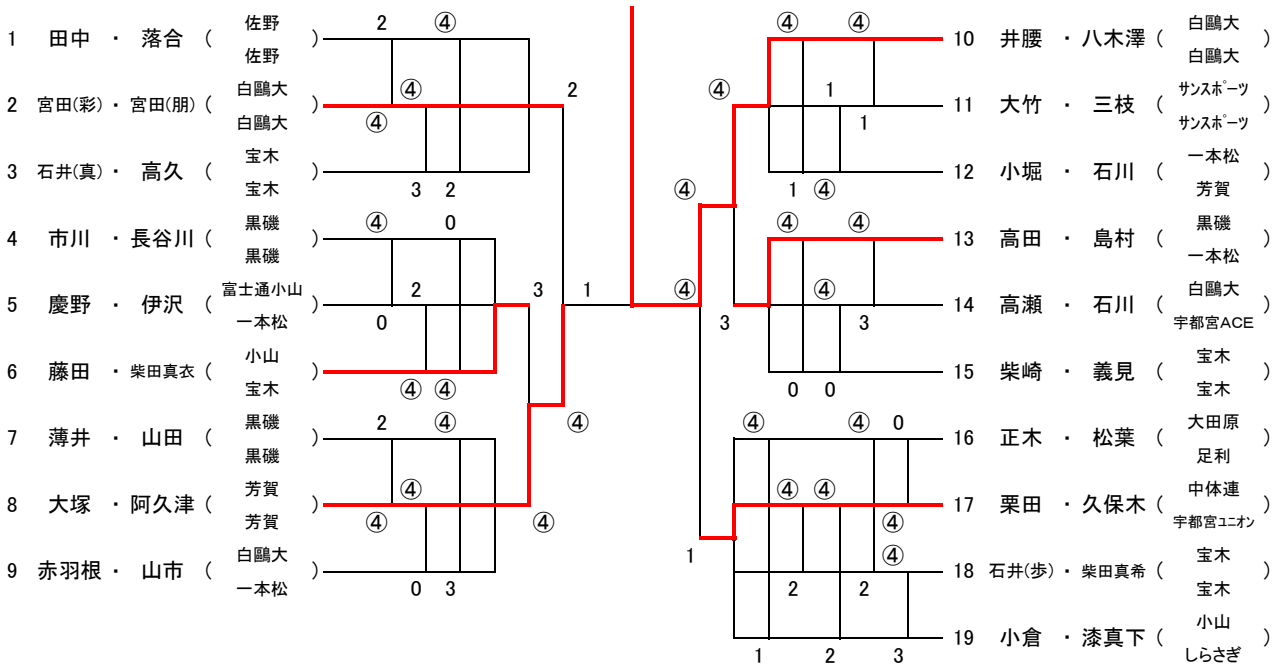

B

優勝　山根・利根川(佐野ｸﾗﾌﾞ・サンスポーツ)

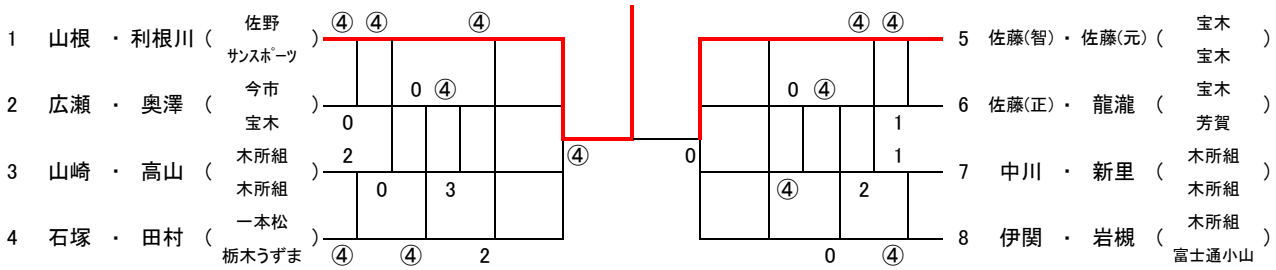

G

優勝　遅沢・寺崎（黒磯倶楽部・大田原クラブ）

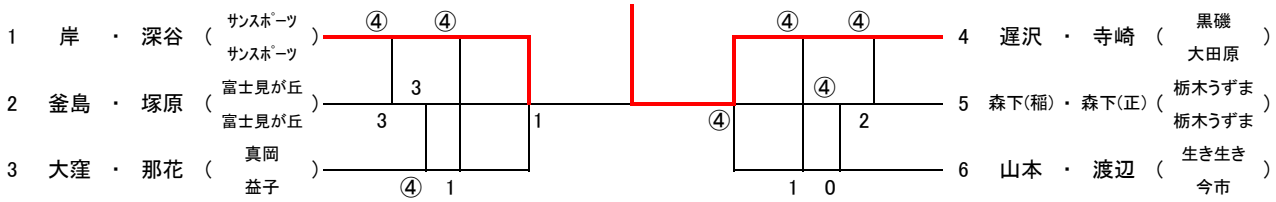

3位決定戦

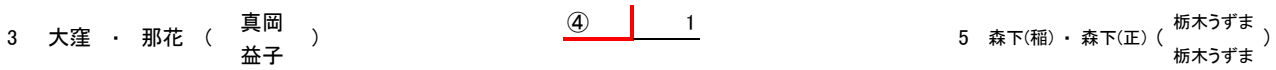

H

優勝　松本・澤村（富士見が丘・富士見が丘）

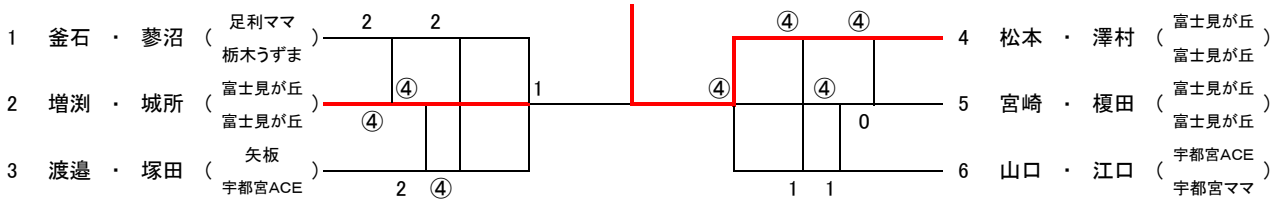
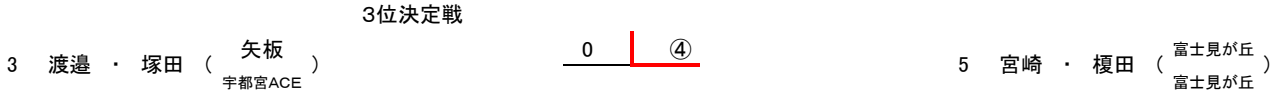
3位決定戦