男子個人

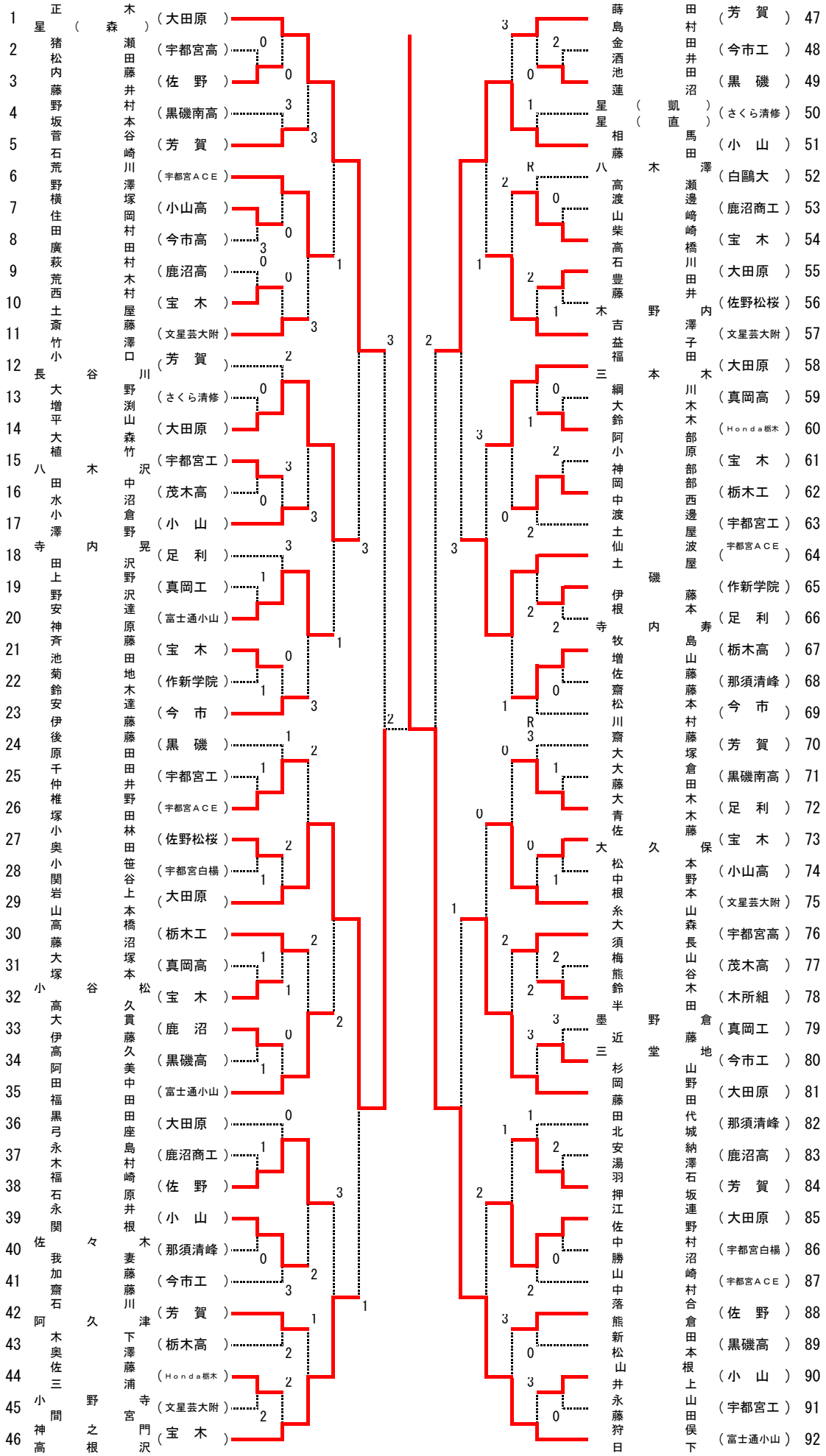
1 正星（森木）（大田原）
2 猪瀬 （宇都宮高）
3 松田 （佐野）
4 内藤 （黒磯南高）
5 藤井 （芳賀）
6 野村 （宇都宮ACE）
7 坂本 （小山高）
8 菅谷 （今市高）
9 石崎 （鹿沼高）
10 荒澤 （宝木）
11 野塚 （文星芸大附）
12 横岡 （芳賀）
13 住村 （さくら清修）
14 田田 （大田原）
15 廣木 （宇都宮工）
16 萩村 （茂木高）
17 荒屋 （小山）
18 西藤 （足利）
19 土澤 （真岡工）
20 斎口 （富士通小山）
21 竹川 （宝木）
22 小野 （作新学院）
23 長谷川 （今市）
24 大渕 （黒磯）
25 増山 （宇都宮工）
26 平森 （宇都宮ACE）
27 大竹 （佐野松桜）
28 植沢 （宇都宮白楊）
29 八田中 （大田原）
30 田沼 （栃木工）
31 水倉 （真岡高）
32 小澤野 （宝木）
33 晃 （鹿沼）
34 寺田沢 （黒磯高）
35 内 （富士通小山）
36 田野 （大田原）
37 上沢 （鹿沼商工）
38 野達 （佐野）
39 安原 （小山）
40 神藤 （那須清峰）
41 斉田 （今市工）
42 池田 （芳賀）
43 菊地 （栃木高）
44 鈴木 （Honda栃木）
45 安田 （文星芸大附）
46 伊藤 （宝木）
47 後井 （芳賀）
48 原村 （今市工）
49 千田 （黒磯）
50 仲本 （さくら清修）
51 椎谷 （小山）
52 塚崎 （白鷗大）
53 小岡 （鹿沼商工）
54 奥村 （宝木）
55 小関 （大田原）
56 岩田 （佐野松桜）
57 山村 （文星芸大附）
58 高木 （大田原）
59 大藤 （真岡高）
60 塚本 （Honda栃木）
61 大塚 （宝木）
62 小倉 （栃木工）
63 高谷 （宇都宮工）
64 （宇都宮ACE）
65 伊藤 （作新学院）
66 大久 （足利）
67 高松 （栃木高）
68 大久 （那須清峰）
69 伊藤 （今市）
70 阿久 （芳賀）
71 福貫 （黒磯南高）
72 黒藤 （足利）
73 弓久 （宝木）
74 永美 （小山高）
75 木中 （文星芸大附）
76 福田 （宇都宮高）
77 石田 （茂木高）
78 永座 （木所組）
79 関島 （真岡工）
80 佐村 （今市工）
81 々崎 （大田原）
82 我原 （那須清峰）
83 加井 （鹿沼高）
84 齋根 （芳賀）
85 石木 （大田原）
86 阿妻 （宇都宮白楊）
87 久藤 （宇都宮ACE）
88 木藤 （佐野）
89 奥川 （黒磯高）
90 佐津 （小山）
91 三下 （宇都宮工）
92 小澤 （富士通小山）
93 間藤 （宇都宮）
94 神浦 （宝木）
95 高寺 （宇都宮ACE）
96 之門 （宝木）
97 根沢 （宇都宮ACE）
98 蒔田 （芳賀）
99 島村 （今市工）
100 金田 （黒磯）
101 酒井 （さくら清修）
102 池田 （小山）
103 蓮沼 （白鷗大）
104 星（凱）（鹿沼商工）
105 星（直）（宝木）
106 相馬 （大田原）
107 藤田 （佐野松桜）
108 八澤 （文星芸大附）
109 木瀬 （大田原）
110 高邊 （真岡高）
111 渡崎 （Honda栃木）
112 山崎 （宝木）
113 柴橋 （栃木工）
114 高川 （宇都宮工）
115 石田 （宇都宮ACE）
116 豊井 （作新学院）
117 藤内 （足利）
118 吉澤 （栃木高）
119 益子 （那須清峰）
120 福田 （今市）
121 三木 （芳賀）
122 綱川 （黒磯南高）
123 大木 （足利）
124 鈴木 （宝木）
125 阿部 （小山高）
126 小部 （木所組）
127 神原 （真岡工）
128 岡部 （今市工）
129 中西 （大田原）
130 渡邊 （那須清峰）
131 土屋 （鹿沼高）
132 仙波 （芳賀）
133 土屋 （大田原）
134 磯内 （佐野松桜）
135 伊藤 （文星芸大附）
136 根本 （宇都宮高）
137 寺内 （茂木高）
138 牧島 （木所組）
139 増山 （真岡工）
140 佐藤 （今市工）
141 齋藤 （大田原）
142 松本 （那須清峰）
143 川村 （鹿沼高）
144 大塚 （芳賀）
145 藤倉 （大田原）
146 大田 （佐野）
147 藤木 （黒磯高）
148 青田 （小山）
149 佐藤 （宇都宮工）
150 大久 （宇都宮白楊）
151 松本 （宇都宮ACE）
152 中山 （佐野）
153 根森 （黒磯高）
154 糸長 （小山）
155 大谷 （宇都宮工）
156 須田 （宇都宮ACE）
157 梅木 （宝木）
158 熊倉 （真岡工）
159 鈴地 （今市工）
160 半藤 （大田原）
161 墨野 （那須清峰）
162 近藤 （鹿沼高）
163 三堂 （芳賀）
164 杉山 （大田原）
165 岡野 （宇都宮白楊）
166 藤田 （宇都宮ACE）
167 北代 （佐野）
168 安城 （黒磯高）
169 湯納 （小山）
170 羽澤 （宇都宮工）
171 押石 （宇都宮白楊）
172 江坂 （宇都宮ACE）
173 佐連 （宝木）
174 中野 （真岡工）
175 勝村 （今市工）
176 山沼 （大田原）
177 中崎 （那須清峰）
178 落合 （鹿沼高）
179 熊倉 （芳賀）
180 新田 （大田原）
181 松本 （佐野）
182 山根 （黒磯高）
183 井上 （小山）
184 永山 （宇都宮工）
185 藤田 （富士通小山）
186 狩俣 （宇都宮）
187 日下 （宝木）
188 3
189 2
190 1
191 R
192 0