平成28年度　県選抜大会

期日：平成28年1月31日（日）　　会場：芳賀町与能コート

一般女子（1～2コート）

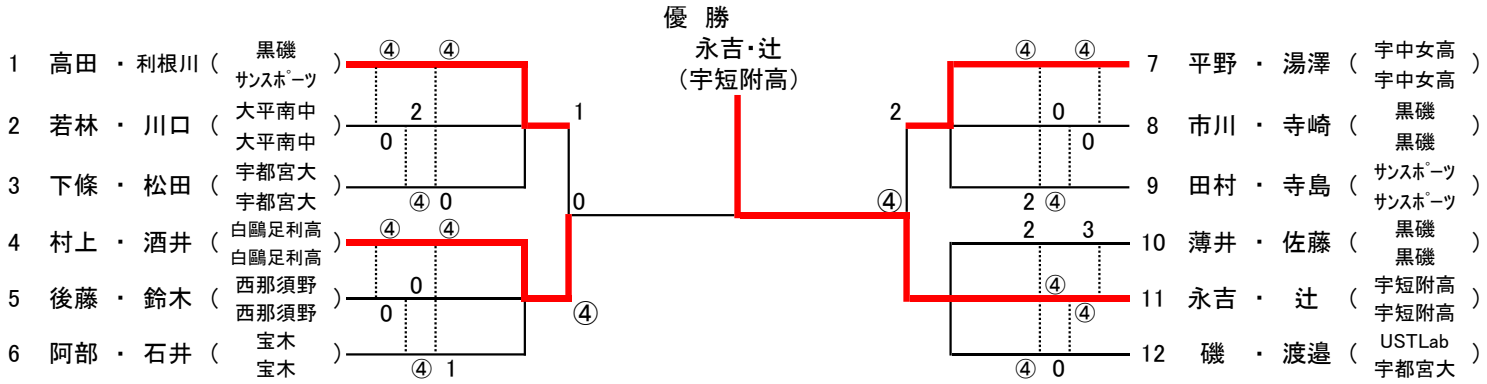
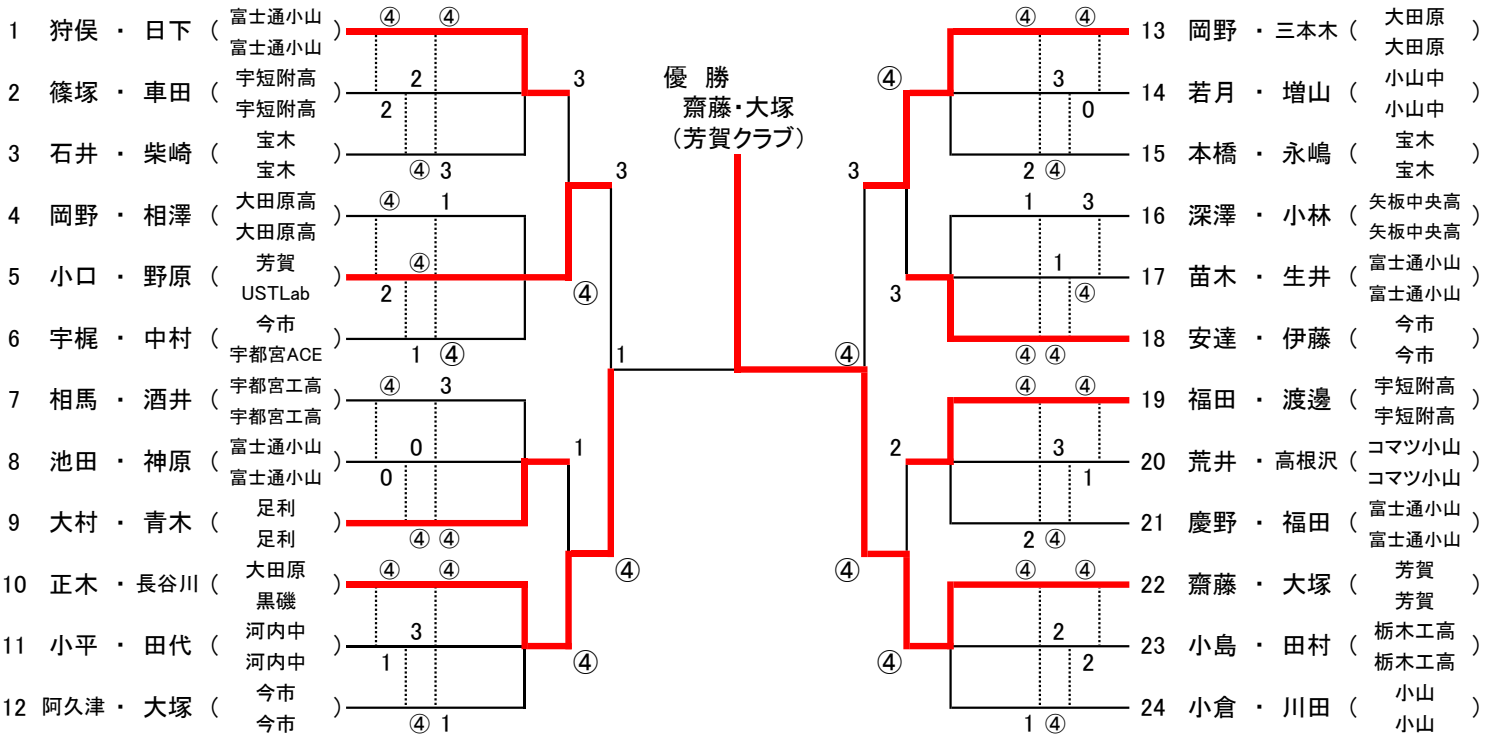
一般男子（3～6コート）