【 一 般 男 子 】

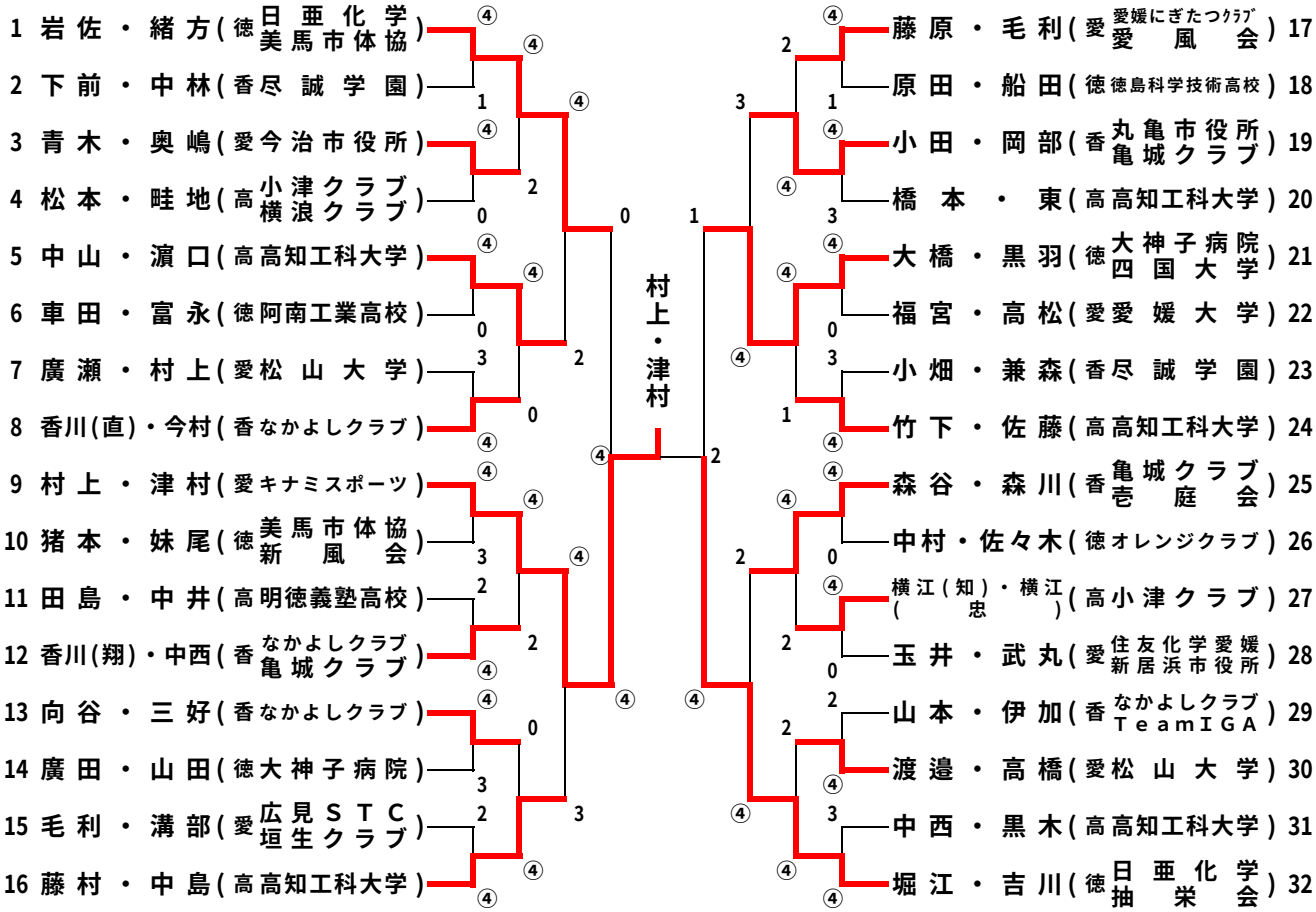
1 岩佐・緒方(徳 日亜化学 美馬市体協)
2 下前・中林(香 尽誠学園)
3 青木・奥嶋(愛 今治市役所)
4 松本・畦地(高 小津クラブ 横浪クラブ)
5 中山・濵口(高 高知工科大学)
6 車田・富永(徳 阿南工業高校)
7 廣瀬・村上(愛 松山大学)
8 香川(直)・今村(香 なかよしクラブ)
9 村上・津村(愛 キナミスポーツ)
10 猪本・妹尾(徳 美馬市体協 新風会)
11 田島・中井(高 明徳義塾高校)
12 香川(翔)・中西(香 なかよしクラブ 亀城クラブ)
13 向谷・三好(香 なかよしクラブ)
14 廣田・山田(徳 大神子病院)
15 毛利・溝部(愛 広見STC 垣生クラブ)
16 藤村・中島(高 高知工科大学)
村上・津村
17 藤原・毛利(愛 愛媛にぎたつｸﾗﾌﾞ 愛風会)
18 原田・船田(徳 徳島科学技術高校)
19 小田・岡部(香 丸亀市役所 亀城クラブ)
20 橋本・東(高 高知工科大学)
21 大橋・黒羽(徳 大神子病院 四国大学)
22 福宮・高松(愛 愛媛大学)
23 小畑・兼森(香 尽誠学園)
24 竹下・佐藤(高 高知工科大学)
25 森谷・森川(香 亀城クラブ 壱庭会)
26 中村・佐々木(徳 オレンジクラブ)
27 横江(知)・横江(忠)(高 小津クラブ)
28 玉井・武丸(愛 住友化学愛媛 新居浜市役所)
29 山本・伊加(香 なかよしクラブ TeamIGA)
30 渡邉・高橋(愛 松山大学)
31 中西・黒木(高 高知工科大学)
32 堀江・吉川(徳 日亜化学 抽栄会)

【 成 年 男 子 】

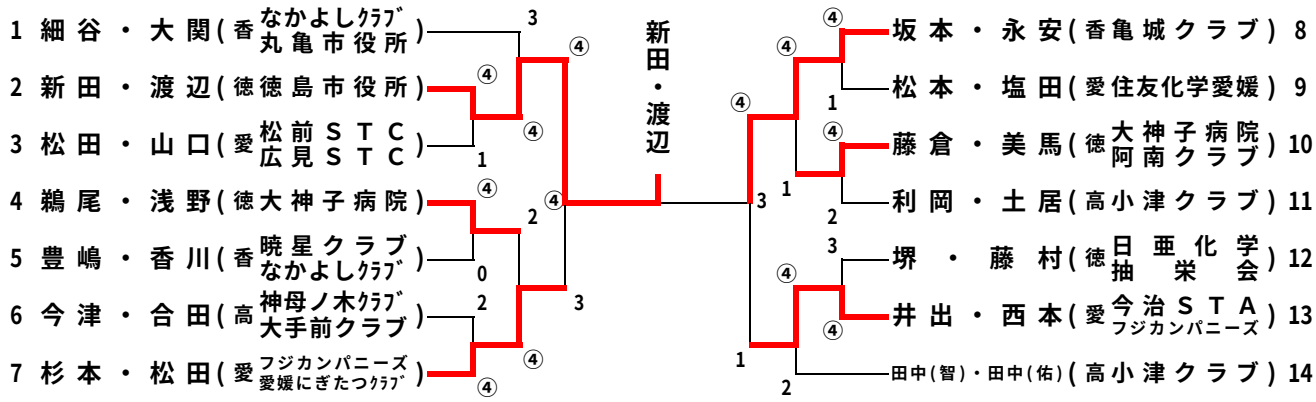
1 細谷・大関(香 なかよしｸﾗﾌﾞ 丸亀市役所)
2 新田・渡辺(徳 徳島市役所)
3 松田・山口(愛 松前STC 広見STC)
4 鵜尾・浅野(徳 大神子病院)
5 豊嶋・香川(香 暁星クラブ なかよしｸﾗﾌﾞ)
6 今津・合田(高 神母ノ木ｸﾗﾌﾞ 大手前クラブ)
7 杉本・松田(愛 フジカンパニーズ 愛媛にぎたつｸﾗﾌﾞ)
新田・渡辺
8 坂本・永安(香 亀城クラブ)
9 松本・塩田(愛 住友化学愛媛)
10 藤倉・美馬(徳 大神子病院 阿南クラブ)
11 利岡・土居(高 小津クラブ)
12 堺・藤村(徳 日亜化学 抽栄会)
13 井出・西本(愛 今治STA フジカンパニーズ)
14 田中(智)・田中(佑)(高 小津クラブ)