男子団体選手権

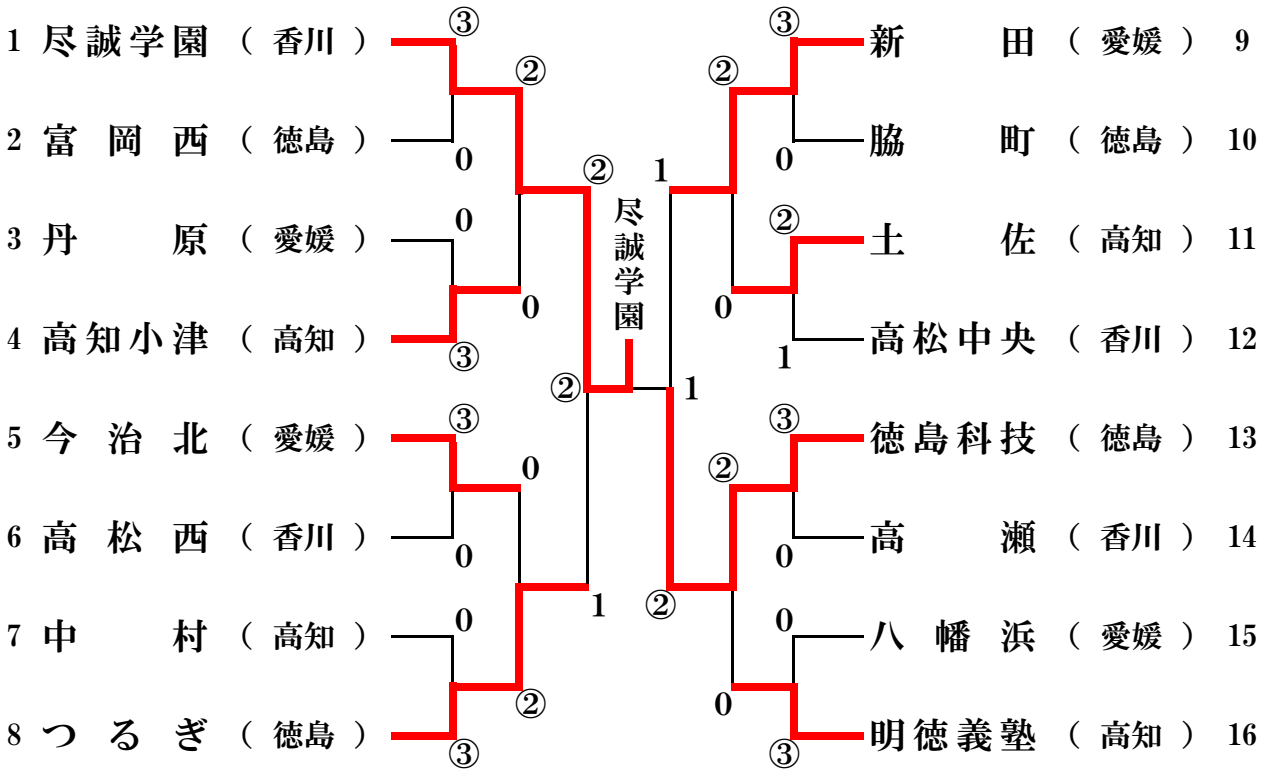

準決勝

	尽誠学園 ②	=	1	つるぎ	
1	河村 宮田	1	−	④	鈴木亮 吉岡莉
2	岩崎 黒坂	④	−	1	吉岡琉 高井耀
3	上村 松本	④	−	1	園木 高井凌

	新田 1	=	②	徳島科技	
1	和氣 小倉	1	−	④	南原 竹岡
2	大谷 濱田	④	−	0	浜村 貝原
3	井澤 確田	2	−	④	柴 藤井晃

決勝

	尽誠学園 ②	=	1	徳島科技	
1	河村　叶空 宮田　智友	3	−	④	南原　柊琉 竹岡　大輝
2	岩﨑　絢哉 黒坂　卓矢	④	−	0	柴　誠太郎 藤井　晃輝
3	上村　純也 松本　翔太	④	−	1	浜村　梨玖 貝原　颯汰