平成２４年度　徳島県中学校ソフトテニス選手権大会

男子団体の部

平成２４年　４月２１日（土）
於　大神子テニスセンター
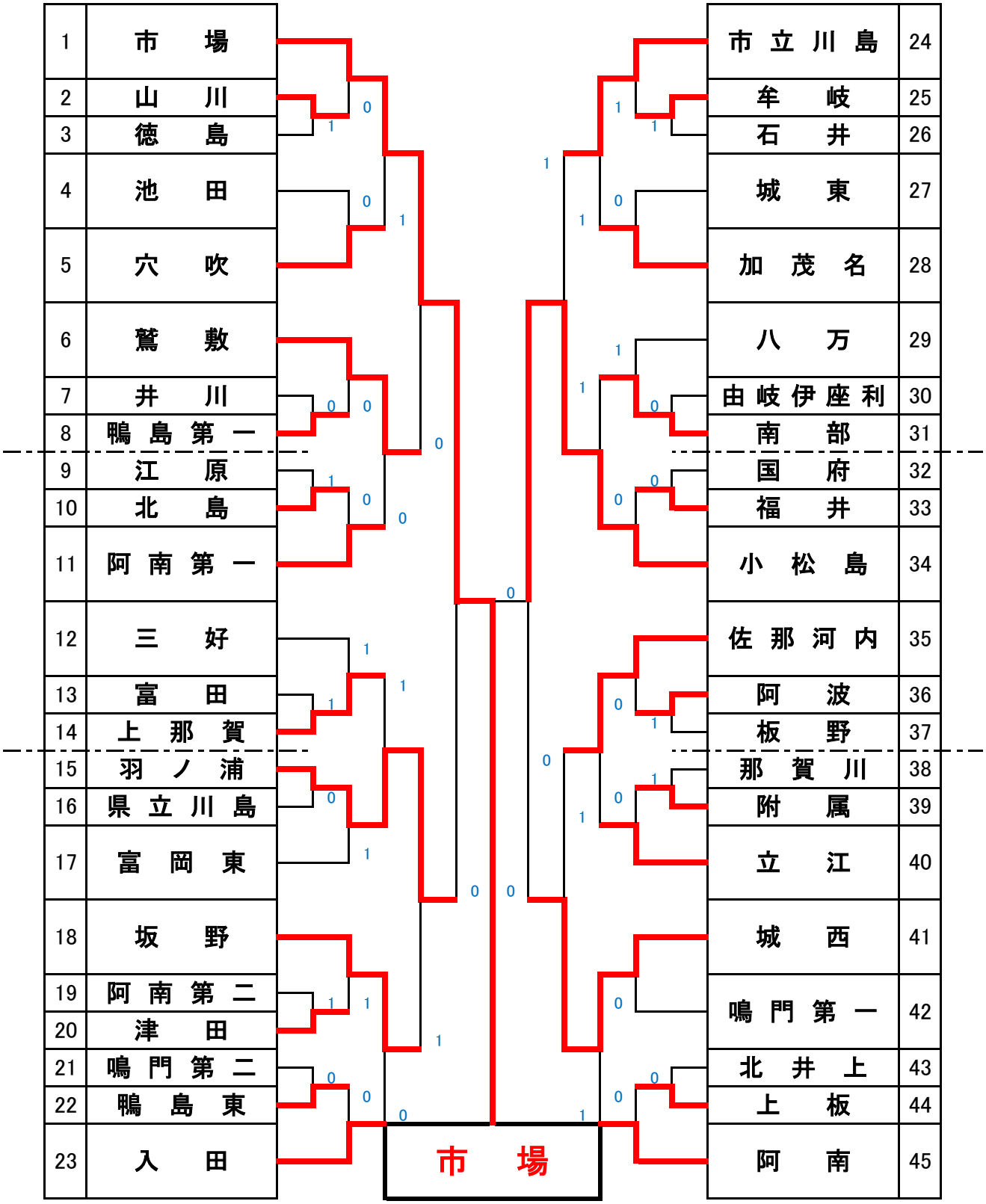
1	市　場	市立川島	24
2	山　川	牟　岐	25
3	徳　島	石　井	26
4	池　田	城　東	27
5	穴　吹	加茂名	28
6	鷲　敷	八　万	29
7	井　川	由岐伊座利	30
8	鴨島第一	南　部	31
9	江　原	国　府	32
10	北　島	福　井	33
11	阿南第一	小松島	34
12	三　好	佐那河内	35
13	富　田	阿　波	36
14	上那賀	板　野	37
15	羽ノ浦	那賀川	38
16	県立川島	附　属	39
17	富岡東	立　江	40
18	坂　野	城　西	41
19	阿南第二	鳴門第一	42
20	津　田		
21	鳴門第二	北井上	43
22	鴨島東	上　板	44
23	入　田	阿　南	45