平成２５回　ショーワカップ徳島県インドア選抜ソフトテニス大会

平成27年　2月28日　於　ｱﾐﾉﾊﾞﾘｭｰﾎｰﾙ

男子の部

16　大谷・妹尾（市場）

1	森・野口	（市場）	
2	立石・岡田	（那賀川）	
3	倉本・兼子	（石井）	
4	山口・松原	（阿南）	
5	谷田・稲田	（北島）	
6	松原・古川	（徳島）	
7	横山・佐川	（鳴門一）	
8	山田・西條	（富岡東）	
9	大西・三好	（三好）	
10	竹内・関野	（北井上）	
11	二宮・前野	（羽ノ浦）	
12	石川・山西	（石井）	
13	藤田・梶﨑	（徳島）	
14	平田・板垣	（阿南二）	
15	松崎・倉野	（富岡東）	
16	大谷・妹尾	（市場）	

17	喜多・山下	（穴吹）	
18	岡田・逢坂	（阿波）	
19	筒井・野口	（附属）	
20	花岡・小林	（北島）	
21	小川・枝澤	（石井）	
22	西岡・富士	（南部）	
23	平田・校條	（富岡東）	
24	吉岡・丸岡	（加茂名）	
25	近藤・小山	（入田）	
26	三橋・直江	（附属）	
27	濱・板垣	（鷲敷）	
28	小磯・渡邊	（小松島）	
29	田村・武田	（阿南二）	
30	三橋・福井	（阿波）	
31	別所・工藤	（富岡東）	
32	上田・船田	（上板）	

女　子　の　部

32　西尾　・　伊丹　（那賀川）

1	絵内	・	飯領田	（市場）
2	早水	・	浅野	（鴨島一）
3	小建	・	中村	（鷲敷）
4	川人	・	石川	（池田）
5	島	・	宮本	（福井）
6	白井	・	西路	（穴吹）
7	大谷	・	清原	（立江）
8	篠原	・	朝倉	（阿南）
9	加藤	・	三好	（山川）
10	田神	・	奥谷	（阿南一）
11	藤田	・	田村	（美馬）
12	河野	・	杉山	（市場）
13	野口	・	佐藤	（市場）
14	青木	・	丸山	（阿南二）
15	柏木	・	岸本	（上板）
16	西尾	・	伊丹	（那賀川）
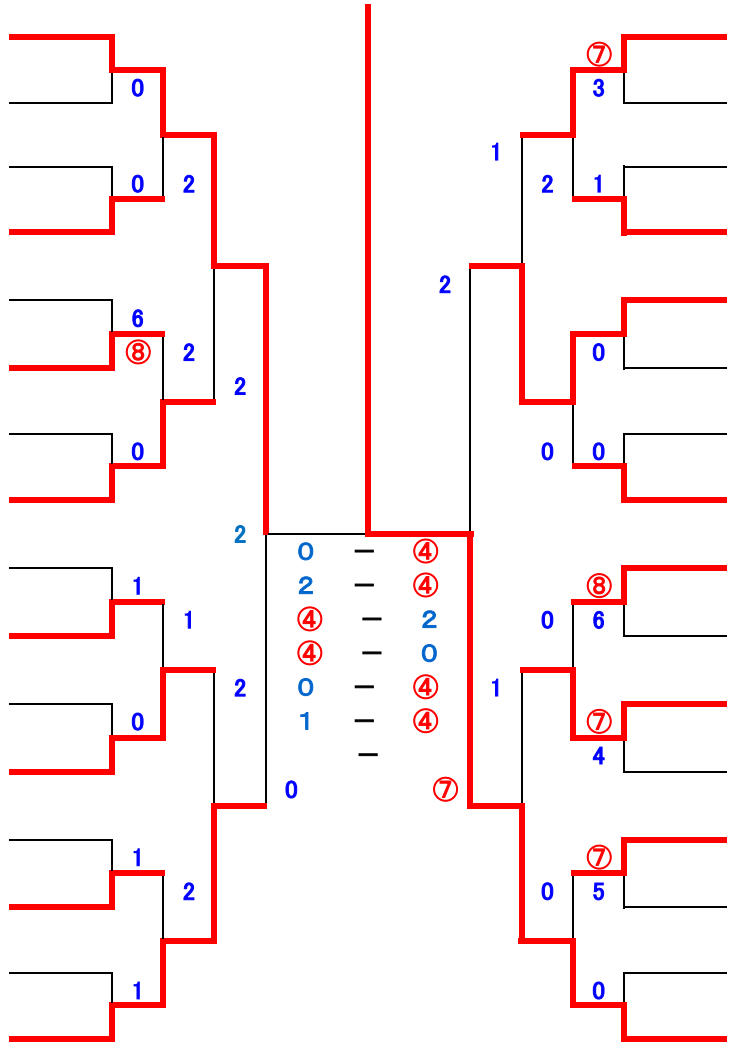
17	園木	・	澤山	（山川）
18	眞崎	・	竹本	（牟岐）
19	河野	・	中岡	（市立川島）
20	松村	・	森	（市場）
21	印藤	・	山名	（阿波）
22	伊月	・	松永	（市場）
23	岩本	・	井内	（小松島）
24	近藤	・	板東	（入田）
25	永島	・	清	（阿南）
26	木野	・	切原	（上板）
27	山西	・	浜田	（鳴門一）
28	岡田	・	山姿	（鴨島東）
29	河野	・	田中	（上那賀）
30	仁木	・	島田	（阿南一）
31	穐田	・	柳本	（阿南二）
32	大谷	・	西木	（市場）