平成27年度　徳島県ソフトテニス学年別大会（男子1年生の部）

8月5日（水）　大神子病院しあわせの里テニスセンター

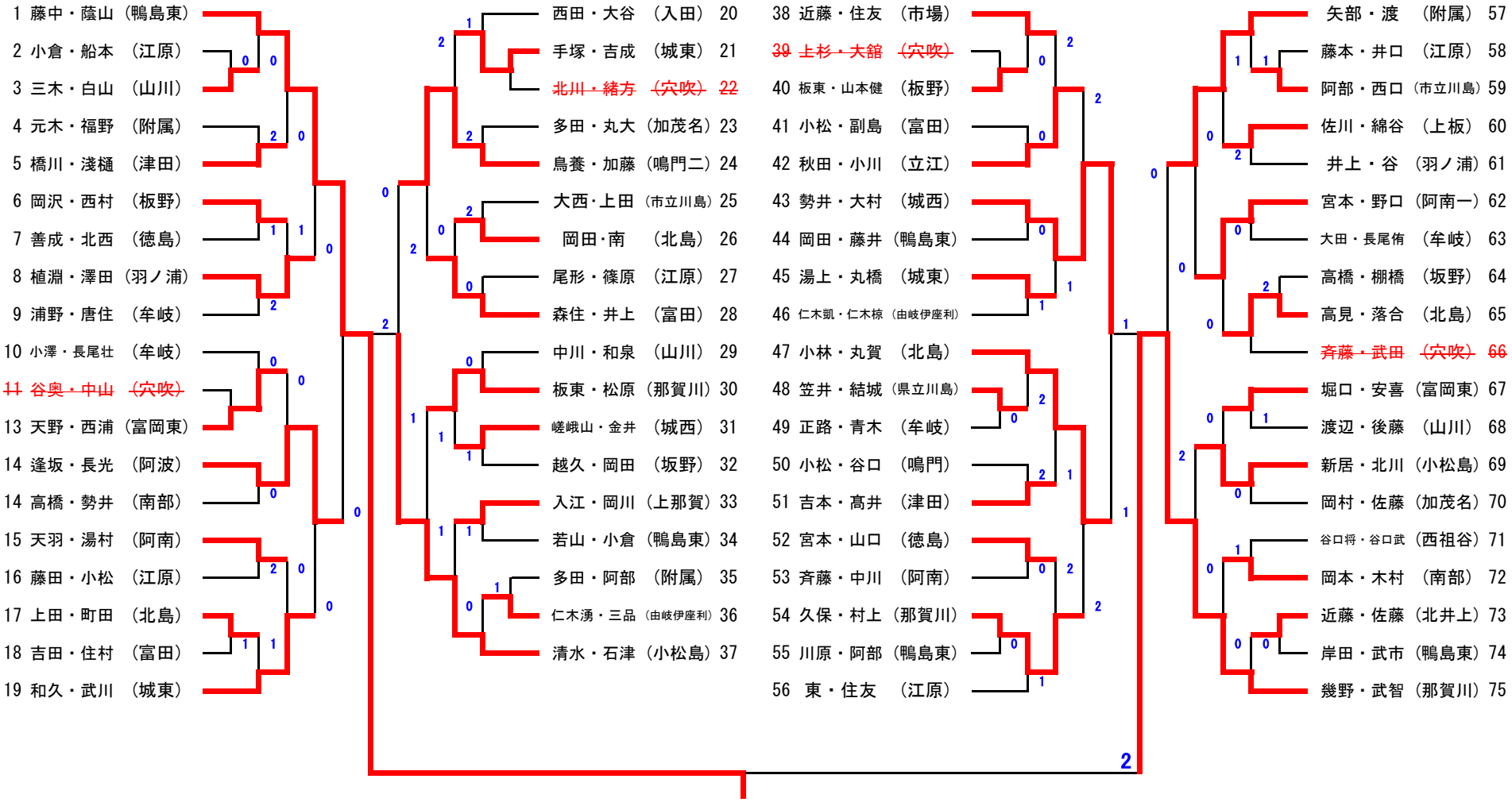

平成27年度　徳島県ソフトテニス学年別大会（男子2年生の部）　No. 1

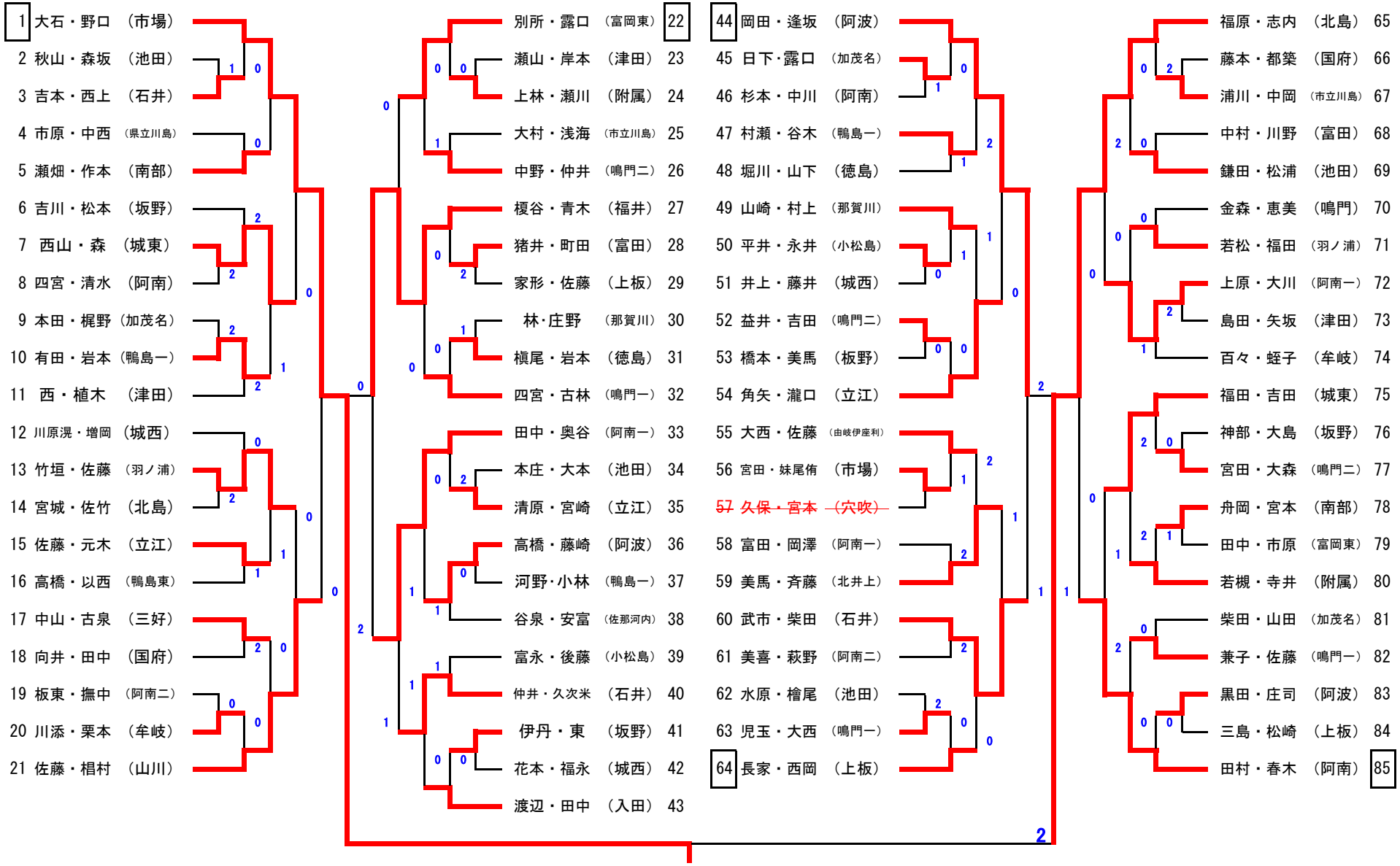

平成27年度　徳島県ソフトテニス学年別大会（男子2年生の部）　No. 2

平成27年度　徳島県ソフトテニス学年別大会（男子2年生の部）　No. 2
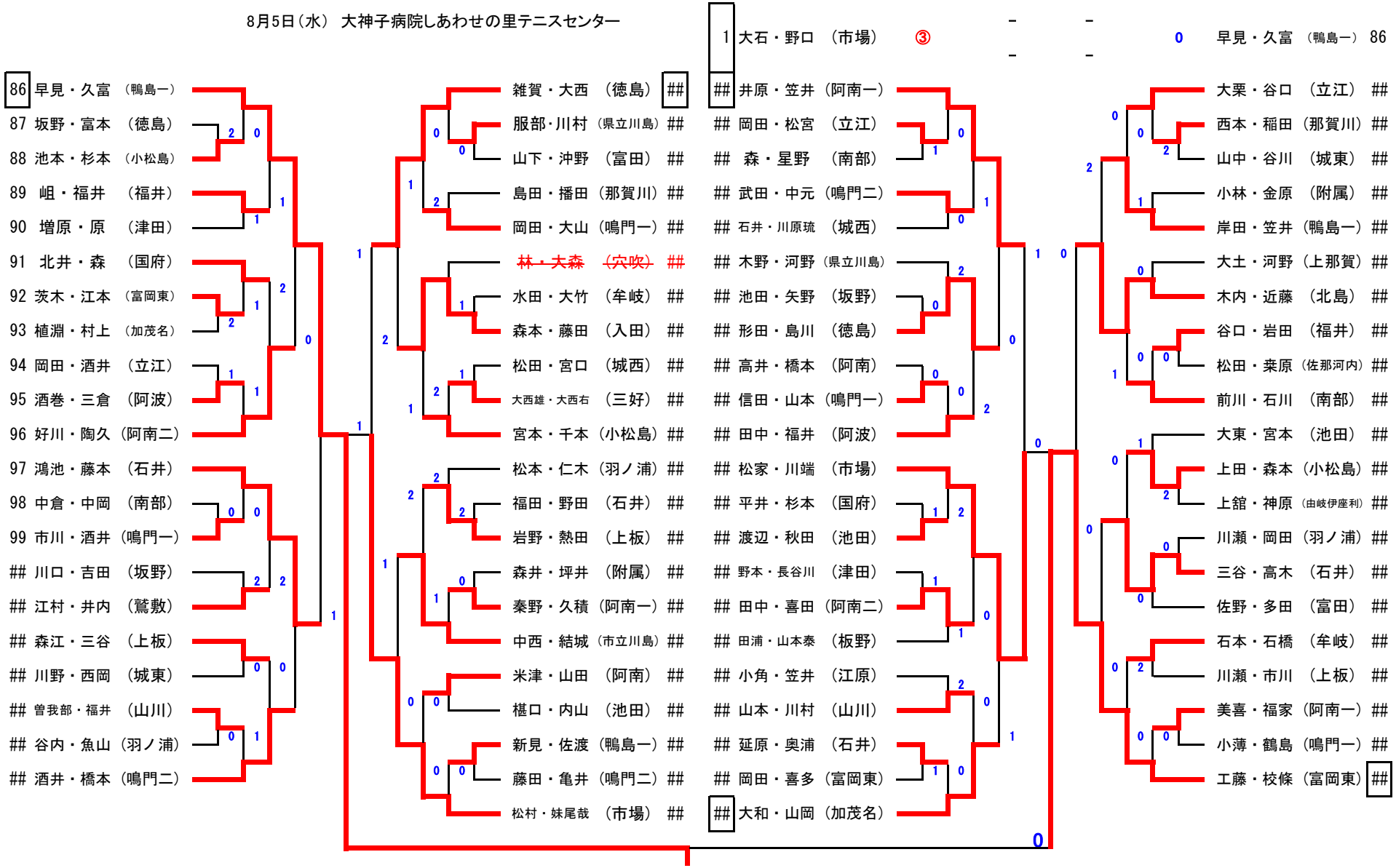
8月5日（水）　大神子病院しあわせの里テニスセンター