平成27年度　徳島県ソフトテニス学年別大会（女子2年生の部）　No. 1

8月4日（火）　大神子病院しあわせの里テニスセンター

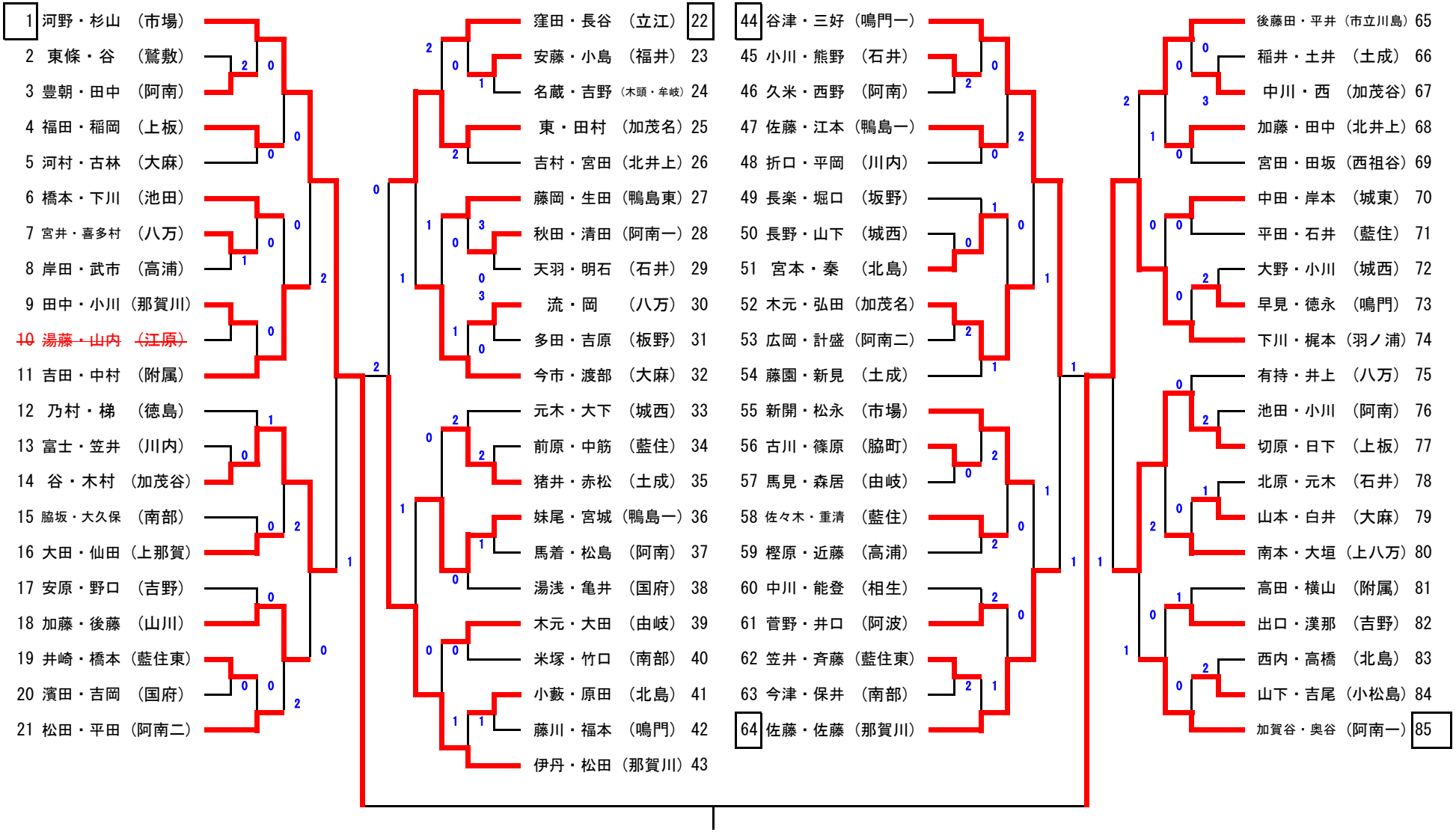

8月4日（火） 大神子病院しあわせの里テニスセンター

No. 2

1 河野・杉山 （市場） ⑦ ④ － 2 1 － ④ / ④ － 2 1 － ④ 3 芝田・宮田 （市場） 121

86 園木・石塚 （山川）
87 古林・元木 （大麻）
88 石本・中山 （北井上）
89 美馬・上野 （阿南）
90 住谷・高月 （鳴門）
91 森・佐藤 （市場）
92 穐田・菊池 （阿南二）
93 佐山・河野 （川内）
94 安岡・松本 （吉野）
95 鷹木・湯浅 （藍住）
96 石田・上本 （加茂名）
97 前田・小路 （小松島）
98 大代・三澤 （那賀川）
99 西野・細川 （阿南一）
100 古田・梅津 （城西）
101 久米・池田 （江原）
102 川内・冨加見 （石井）
103 坂本・大西 （八万）
104 北岡・相田 （上八万）
105 稲井・岸本 （上板）
106 上野・大島 （鴨島一）

香川・鎌田 （上板） ## ## 武岡・槙納 （鴨島東）
友成・白川 （羽ノ浦） ## ## 野村・山田 （阿南一）
三星・竹内 （城西） ## ## 上久保・檜原 （池田）
稲井・稲井 （土成） ## ## 平岡・西川 （城西）
近藤・大西 （井川） ## ## 菱井・天田 （八万）
高畠・平野 （板野） ## ## 原田・原田 （福井）
鎌田・中山 （附属） ## ## 濱・今津 （国府）
玉西・細谷 （那賀川） ## ## 森・髙木 （上那賀）
大西・藤丸 （三好） ## ## 村田・細谷 （大麻）
奥浦・稲井 （石井） ## ## 齋藤・佐野 （城東）
岩崎・高橋 （南部） ## ## 久保・宮本 （北島）
大塚・野口 （吉野） ## ## ~~麻植・山田 （川内）~~
阿下・三浦 （鴨島東） ## ## 岡崎・岸 （坂野）
西浦・坂野 （川内） ## ## 山口・楠 （鳴門一）
芝田・宮田 （市場） ## ## 西田・安井 （阿南）
芝原・辻 （八万） ## ## 橘・稲井 （土成）
湯浅・藤川 （加茂谷） ## ## 中・堀北 （藍住東）
大久保・岩田 （富岡東） ## ## 佐野・吉川 （南部）
豊実・髙橋 （藍住） ## ## 小林・高橋 （藍住）
地紙・小川 （高浦） ## ## 村井・元原 （吉野）
中川・寺川 （大麻） ## ## 元木・佐々木 （加茂名）
安田・喜田 （阿南） ## ## 大磯・松島 （石井）

元木・高橋 （藍住） 151
~~岡部・今津 （市立川島） 152~~
岡久・北池 （城西） 153
清田・森住 （八万） 154
松島・竹本 （那賀川） 155
森西・吉田 （鷲敷） 156
湯浅・中川 （藍住東） 157
小林・成瀬 （土成） 158
平島・松井 （加茂名） 159
逢坂・小田 （脇町） 160
西岡・後田 （木頭） 161
大津・安田 （南部） 162
福島・笹本 （鴨島一） 163
近藤・滝山 （羽ノ浦） 164
竹原・平田 （附属） 165
堂見・冨山 （鳴門） 166
前川・伊賀 （北島） 167
武田・渡辺 （阿南二） 168
石山・森野 （徳島） 169
今川・吉成 （立江） 170
印藤・楠 （阿波） 171

平成27年度 徳島県ソフトテニス学年別大会（女子1年生の部）

平成27年度 徳島県ソフトテニス子供別大会（女子1年生の部）
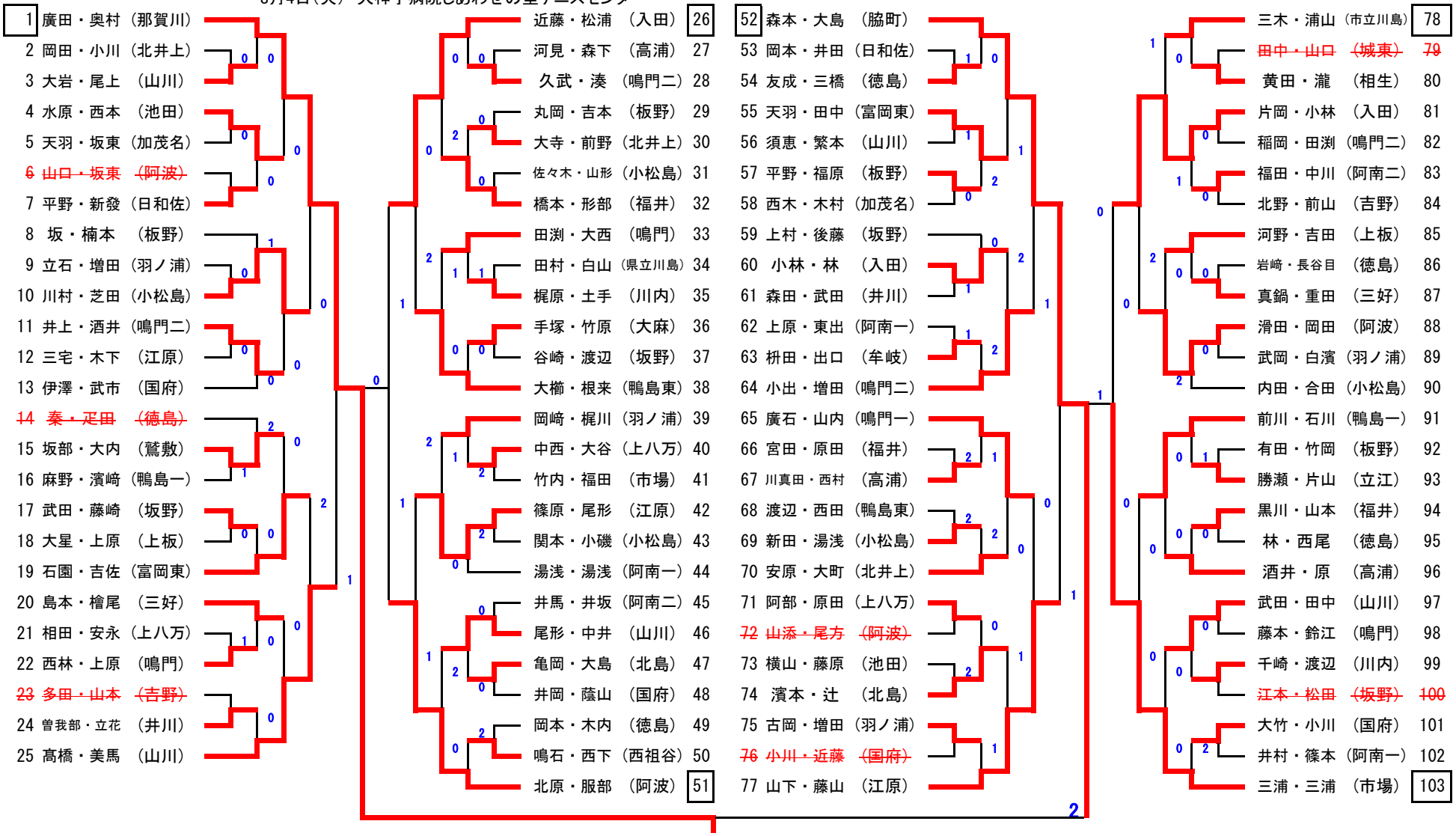
8月4日（火） 大神子病院しあわせの里テニスセンター