平成２８年度　ﾙｰｾﾝﾄｶｯﾌﾟ徳島県中学校ｿﾌﾄﾃﾆｽ研修大会（男子個人戦の部）　　Ｎｏ．１

大神子病院しあわせの里テニスセンター　　平成２８年　８月２８日（日）

※各コートの初戦の指定審判は、番号を囲まれているペアでお願いします。試合開始前にボールとジャッジペーパーを本部まで取りに

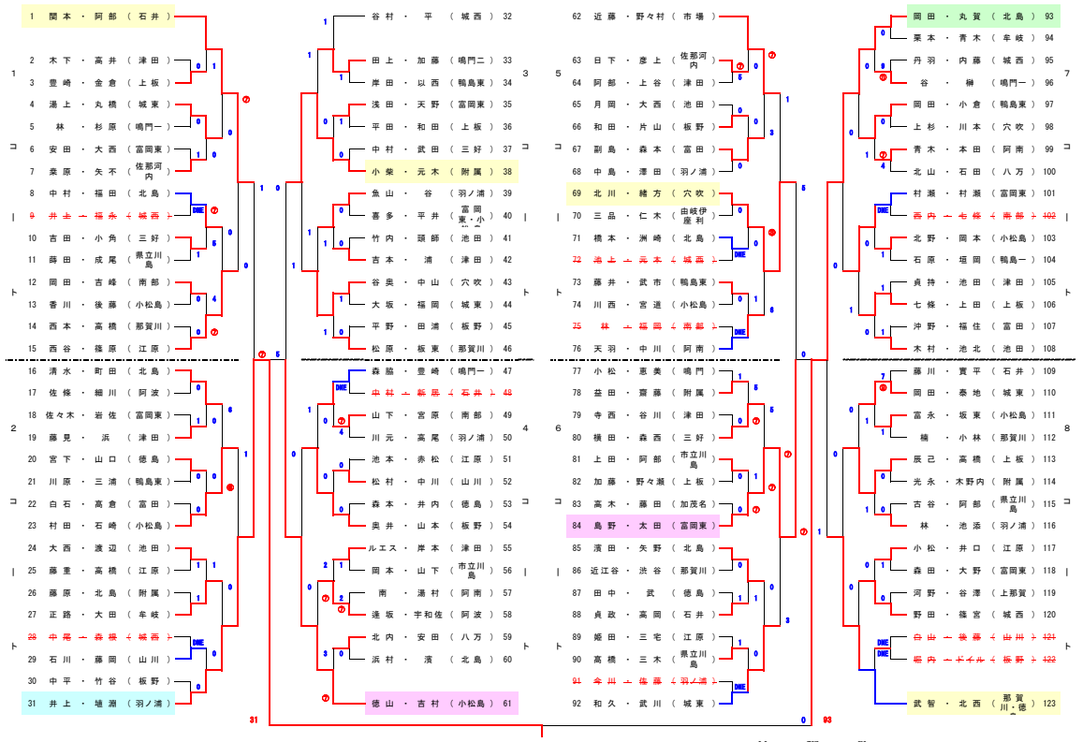

平成２８年度　ﾙｰｾﾝﾄｶｯﾌﾟ徳島県中学校ｿﾌﾄﾃﾆｽ研修大会（男子個人戦の部）　　Ｎｏ．２

大神子病院しあわせの里テニスセンター　　平成２８年　８月２８日（日）

※各コートの初戦の指定審判は、番号を囲まれているペアでお願いします。試合開始前にボールとジャッジペーパーを本部まで取りに

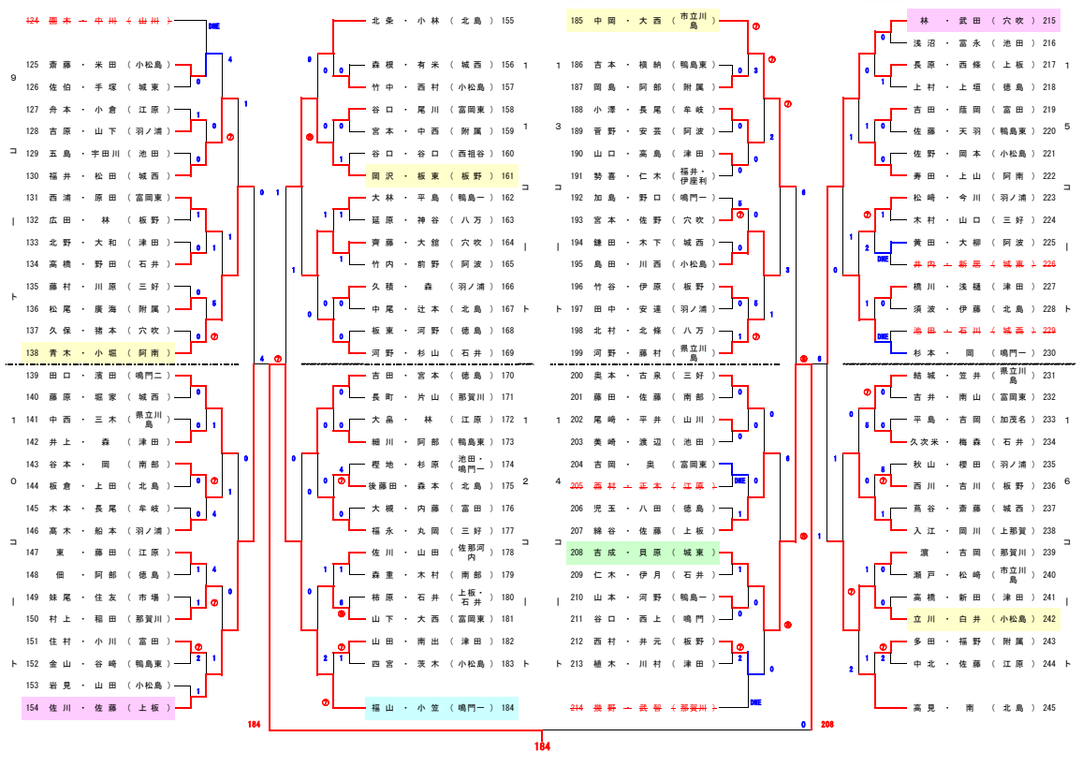

決勝戦

31 井上・増淵（羽ノ浦）④－2 ③－7 1－④ ④－2 ③－1 福山・小笠（鳴門一）184

三位決定

□・（　）－－ －－ －－ －－ ・（　）□