平成25年度徳島県高等学校ソフトテニス選手権大会（女子）

JAバンクテニスコート
平成25年5月5日（日）

1	木村 . 中野	（	脇町	）
2	熊尾 . 吉岡	（	城南	）
3	松茂 . 松本	（	松高	）
4	悦田 . 岸野	（	羽ノ浦	）
5	若木 . 三枝	（	富東	）
6	荒木 . 髙木	（	城北	）
7	川添 . 小島	（	海部	）
8	井澤 . 布袋	（	富西	）
9	戸島 . 三谷	（	池田	）
10	森中 . 姫田な	（	徳商	）
11	藤田 . 西井	（	辻	）
12	林 . 清水	（	徳北	）
13	後藤田 . 鈴田	（	川島	）
14	上田井 . 玉井	（	脇町	）
15	杉本 . 龍田	（	富西	）
16	堀 . 野村	（	城南	）
17	山村 . 長岡	（	海部	）
18	杉浦 . 杉本	（	阿波	）
19	毛利 . 田村	（	城北	）
20	福谷 . 絵内	（	脇町	）
21	松本 . 阿利	（	富東	）
22	高田 . 田村	（	城南	）
23	大久保 . 明石	（	川島	）
24	後藤田 . 秦	（	徳商	）
25	中野 . 川添	（	海部	）
26	中妻 . 宮前	（	徳北	）
27	高原 . 土橋	（	富西	）
28	土橋 . 川原	（	辻	）
29	片岡 ・ 黒田	（	城北	）
30	前田 . 畭尾	（	富東	）
31	福井 . 上田	（	市立	）
32	細川 . 森	（	城南	）
33	鶴羽 . 大東	（	那賀	）
34	外村 . 桜井	（	阿波	）
35	姫田み . 丸岡	（	徳商	）
36	大西 . 島田	（	新野	）
37	影本 . 清原	（	松高	）
38	川原 . 横関	（	池田	）
39	生田 . 片山	（	脇町	）

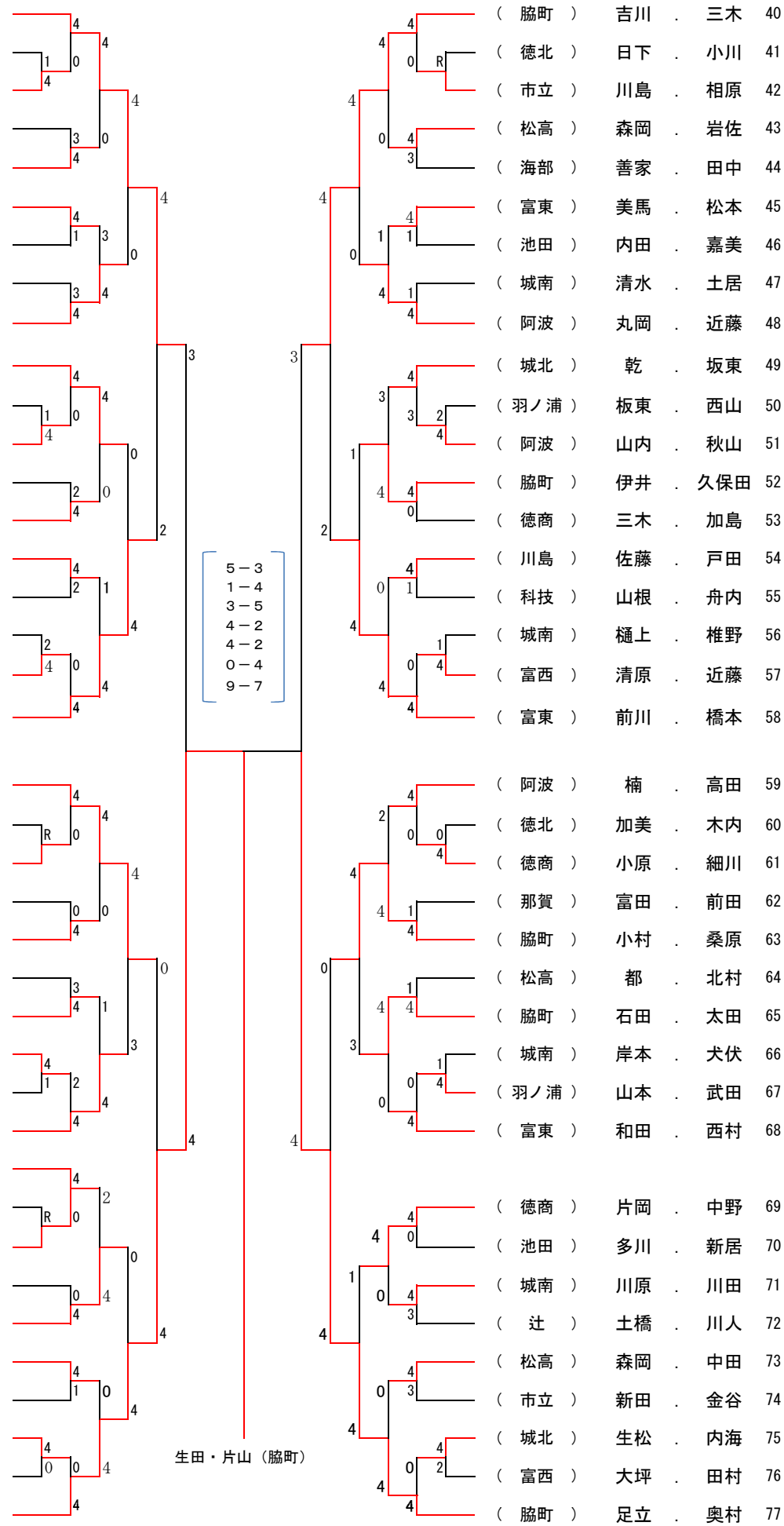

（	脇町	）	吉川 . 三木	40
（	徳北	）	日下 . 小川	41
（	市立	）	川島 . 相原	42
（	松高	）	森岡 . 岩佐	43
（	海部	）	善家 . 田中	44
（	富東	）	美馬 . 松本	45
（	池田	）	内田 . 嘉美	46
（	城南	）	清水 . 土居	47
（	阿波	）	丸岡 . 近藤	48
（	城北	）	乾 . 坂東	49
（	羽ノ浦	）	板東 . 西山	50
（	阿波	）	山内 . 秋山	51
（	脇町	）	伊井 . 久保田	52
（	徳商	）	三木 . 加島	53
（	川島	）	佐藤 . 戸田	54
（	科技	）	山根 . 舟内	55
（	城南	）	樋上 . 椎野	56
（	富西	）	清原 . 近藤	57
（	富東	）	前川 . 橋本	58
（	阿波	）	楠 . 高田	59
（	徳北	）	加美 . 木内	60
（	徳商	）	小原 . 細川	61
（	那賀	）	富田 . 前田	62
（	脇町	）	小村 . 桑原	63
（	松高	）	都 . 北村	64
（	脇町	）	石田 . 太田	65
（	城南	）	岸本 . 犬伏	66
（	羽ノ浦	）	山本 . 武田	67
（	富東	）	和田 . 西村	68
（	徳商	）	片岡 . 中野	69
（	池田	）	多川 . 新居	70
（	城南	）	川原 . 川田	71
（	辻	）	土橋 . 川人	72
（	松高	）	森岡 . 中田	73
（	市立	）	新田 . 金谷	74
（	城北	）	生松 . 内海	75
（	富西	）	大坪 . 田村	76
（	脇町	）	足立 . 奥村	77