四国オープン近県小学生ソフトテニス大会　男子の部（1）

1	米川　雅翔 結城　琉衣	兵庫・	姫路ジュニア 姫路ジュニア
2	三野　孝輔 藤井　翼	香川・	多度津 多度津
3	喜多　亮介 竹岡　佑真	徳島・	美馬市体協 美馬市体協
4	菊川　哲平 村井　純也	愛媛・	波方ジュニア 波方ジュニア
5	吉野　伶 上田　大河	高知・	東中筋ジュニア 東中筋ジュニア
6	田原　遥人 五十嵐　仁哉	大阪・	藤井寺ジュニア 藤井寺ジュニア
7	高橋　直希 北野　智也	岡山・	エナジJSTC 岡山kids
8	栗山　凌 高橋　楓羽	愛媛・	松山ジュニア 松山ジュニア
9	林　柊吾 岡　悠太	高知・	黒潮ジュニア 大用ジュニア
10	西城　碧仁 白川　悠生	香川・	多度津 善通寺
11	江口　飛翔 中山　聖悠	高知・	東中筋ジュニア 東中筋ジュニア
12	小保　伶太 杉原　羚夢	広島・	三原ジュニア 三原ジュニア
13	大倉　優 美馬　隆之介	徳島・	永遠クラブ 永遠クラブ
14	大波　拓 林　裕輝	愛媛・	松山ジュニア 松山ジュニア
15	砂田　隆稔 神谷　太一	鳥取・	気高ジュニア 羽合STスポ少
16	中嶋　蓮 西山　友晴	和歌山・	印南ジュニア 印南ジュニア
17	滝川　大輝 秋吉　裕貴	香川・	ファミリー ファミリー
18	小松　那智 谷岡　奏瑠	高知・	黒潮ジュニア 黒潮ジュニア
19	坂田　真咲斗 岡田　隼	山口・	岩国STCキッズ 岩国STCキッズ
20	近藤　拓真 岩坂　啓汰	徳島・	鴨島グラブ 鴨島グラブ
21	宗雪　開晟 中村　弘樹	愛媛・	吹揚スポ少 吹揚スポ少
22	坂田　賢吾 島谷　拓和	奈良・	天理ジュニア 天理ジュニア
23	寒川　寛大 西尾　天翔	愛媛・	松山ジュニア 松山ジュニア
24	綾　優斗 内浪　晧仁	香川・	善通寺 善通寺
25	野﨑　晋作 久野　莉輝	山口・	宇部ジュニア 宇部ジュニア
26	柏木　海晴 澤田　空	徳島・	鷲敷ジュニア 鷲敷ジュニア
27	尾﨑　健人 安藤　大輝	愛媛・	篠山ジュニア 新居浜ジュニア
28	前田　蒼生 荻谷　侑磨	兵庫・	姫路ジュニア 姫路ジュニア
29	山之内　陽仁 木田　旺佑	香川・	善通寺 善通寺
30	宮田　航 大塚　悠介	高知・	中村ジュニア 中村ジュニア
31	八木　大樹 藤本　暖	愛媛・	今治五十鈴 今治五十鈴
32	中原　璃音 亀井　奏佑	徳島・	アイビージュニア 永遠クラブ
33	山崎　友愛 田中　翔	奈良・	T･Mクラブ T･Mクラブ
34	海野　紘央 伊藤　朔	和歌山・	キノウエジュニア ゆうゆうクラブ
35	伊賀　悠心 澤田　浩杜	高知・	東中筋ジュニア 東中筋ジュニア
36	川田　凌平 常包　匠紀	香川・	綾川 綾川
37	関本　光成 百々　達也	香川・	善通寺 善通寺
38	寺下　哉太 黒河　銀雅	愛媛・	東予ジュニア 東予ジュニア
39	上山　誠志郎 小原　太郎	岡山・	三石スポ少 総社ジュニア
40	狭間　蒼登 鈴木　綾馬	広島・	安芸STC 安芸STC
41	前川　龍音 山岡　優友	高知・	朝倉STスポ少 朝倉STスポ少
42	那須　敢太 川西　要次郎	徳島・	川島ジュニア 川島ジュニア
43	山本　蓮 下田　悠貴	鳥取・	羽合STスポ少 羽合STスポ少
44	上田　偉月 岩城　雅史	愛媛・	松山ジュニア 松山ジュニア
45	知野　稜平 原　大心	徳島・	美馬市体協 美馬市体協
46	安田　龍吾 須原　葵	大阪・	かなんジュニア かなんジュニア
47	大西　神雅 山田　瑠翔	香川・	丸亀 丸亀
48	吉﨑　瑚 敷地　憧哉	高知・	ミニクラブ 大用ジュニア

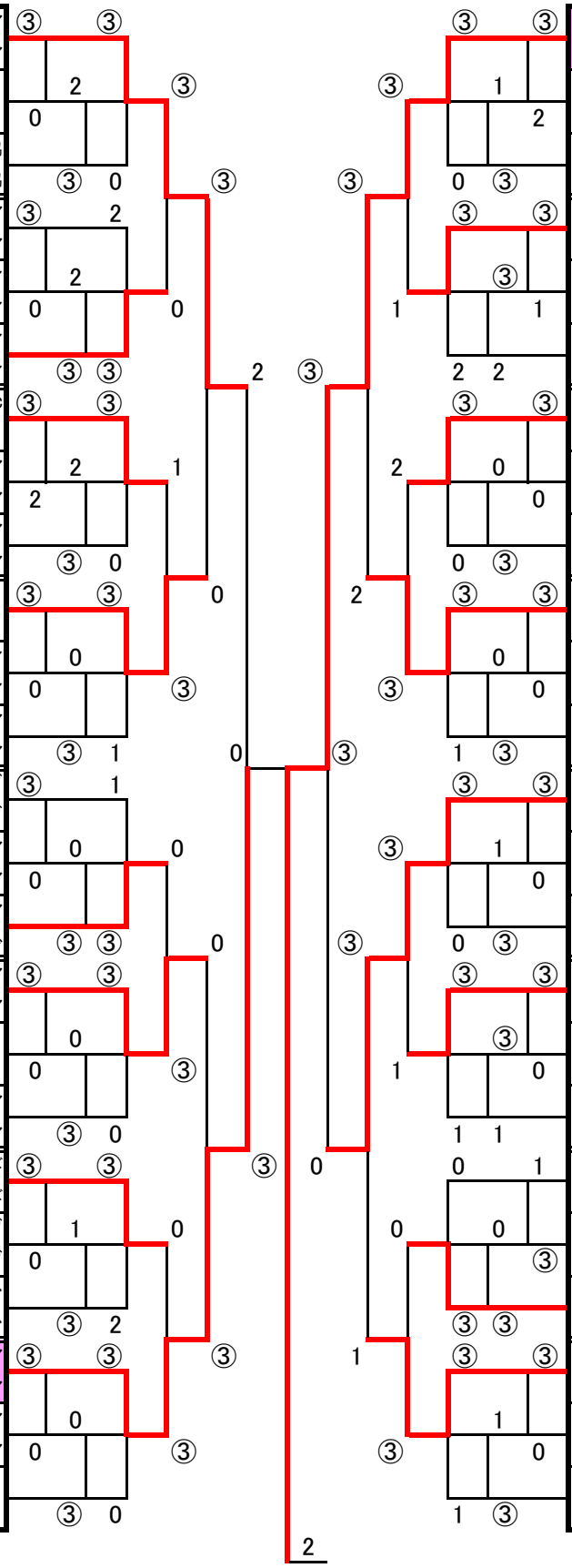

四国オープン近県小学生ソフトテニス大会　男子の部（2）

49	清家　蒼人 石田　滉樹	広島・	三原ジュニア フェニックスJr.
50	河野　明人 桑名　海星	愛媛・	東予ジュニア 東予ジュニア
51	大谷　瑠尉 杉山　周	徳島・	市場ジュニア 市場ジュニア
52	福島　惇 栗岡　優志	兵庫・	姫路ジュニア 姫路ジュニア
53	吉塚　春人 横田　楓	香川・	ファミリー ファミリー
54	井垣　瑞希 松岡　亮祐	高知・	東中筋ジュニア 東中筋ジュニア
55	脇岡　侑吾 花垣　陸	徳島・	那賀川ジュニア 那賀川ジュニア
56	稲田　竜矢 大谷　和夢	愛媛・	玉川ジュニア 玉川ジュニア
57	吉永　蘭丸 塩野　翔琉	大阪・	泉南スポ少 泉南スポ少
58	荒木　秀司 山縣　和喜	鳥取・	黒坂ジュニア 黒坂ジュニア
59	小松　英輔 本村　快翔	高知・	高知ジュニア 高知ジュニア
60	平田　捷馬 小野　凱士郎	香川・	丸亀 琴平
61	家入　玲大 林　翔蒼	山口・	徳山ジュニア 徳山ジュニア
62	石田　拳匠 田尾　優向	香川・	琴平 琴平
63	梶本　華咲斗 宮田　亮	徳島・	永遠クラブ 永遠クラブ
64	今井　翔生 青山　陽	奈良・	生駒ジュニア 王寺ジュニア
65	小野　凌空 益岡　緑里	高知・	大用ジュニア 大用ジュニア
66	越智　柚歩 武田　夢叶	愛媛・	今治五十鈴 今治五十鈴
67	石橋　駿輔 宮本　優杜	岡山・	washukids washukids
68	姫田　凌 大北　一輝	徳島・	永遠クラブ 永遠クラブ
69	井上　莉空 入江　辰	香川・	琴平 琴平
70	毛利　航太 植松　奏多	愛媛・	篠山ジュニア 篠山ジュニア
71	中澤　聖也 田内　祐	高知・	朝倉STスポ少 朝倉STスポ少
72	山本　凌夢 大田　雅之	和歌山・	橋本ジュニア 橋本ジュニア
73	寺川　柊也 三上　柊二	大阪・	岸和田ジュニア 岸和田ジュニア
74	須見　浩人 吉田　圭汰	徳島・	阿波ジュニア 川島ジュニア
75	辻　和樹 白方　佑季	愛媛・	松山ジュニア 松山ジュニア
76	福見　竜也 福見　優心	高知・	東中筋ジュニア 東中筋ジュニア
77	大西　光 中山　息吹	香川・	丸亀 丸亀
78	実末　新大 坪井　遥希	岡山・	瀬戸ジュニア 瀬戸ジュニア
79	尾島　涼太 中川　優月	島根・	浜田ジュニア 浜田ジュニア
80	朝生　迅 清宮　大智	兵庫・	姫路ジュニア 姫路ジュニア
81	福家　柊斗 盛岡　昴生	徳島・	市場ジュニア 市場ジュニア
82	丸田　祐大 川端　一輝	和歌山・	印南ジュニア 印南ジュニア
83	近藤　拳太 秋田　俊介	香川・	綾川 綾川
84	池畠　優良 松田　海斗	高知・	須崎ジュニア 須崎ジュニア
85	宇根田　圭悟 森崎　将年	広島・	因島JST 因島JST
86	杉寺　充志 西　紘希	徳島・	那賀川ジュニア 那賀川ジュニア
87	石川　柊我 和氣　真宏	愛媛・	野村ジュニア 野村ジュニア
88	片岡　柾人 細川　柊斗	高知・	黒潮ジュニア 黒潮ジュニア
89	大矢　根卓 真鍋　柊	香川・	豊中 豊中
90	田中　智基 寺村　翔	鳥取・	東山ジュニア 福部STC
91	的場　諒斗 梶谷　大輝	奈良・	王寺ジュニア T･Mクラブ
92	村上　咲哉 村上　剛琉	愛媛・	玉川ジュニア 玉川ジュニア
93	清水　仁 吉馴　健悟	香川・	丸亀 丸亀
94	中原　瑠音 宮田　成将	徳島・	アイビージュニア 永遠クラブ
95	田代　恭太郎 福見　哉太	高知・	東中筋ジュニア 東中筋ジュニア
96	岡本　一路 三浦　翔大	山口・	徳山ジュニア 徳山ジュニア

四国オープン近県小学生ソフトテニス大会　女子の部（1）

1	荻谷　結菜 高島　心菜	兵庫	姫路ジュニア 姫路ジュニア
2	大松　桜子 白石　愛美	愛媛	波方ジュニア 波方ジュニア
3	秦泉寺　未紀 大矢　根咲	香川	豊中 豊中
4	藤原　陽菜 長瀬　千咲	徳島	市場ジュニア 阿波ジュニア
5	大塚　花 嶋村　礼奈	高知	中村ジュニア 中村ジュニア
6	石橋　このみ 桑原　日和	岡山	washukids 玉野ジュニア
7	平岩　由渚 平谷　花音	広島	三原ジュニア 三原ジュニア
8	橋田　璃子 池田　友花	高知	須崎ジュニア 須崎ジュニア
9	尾﨑　優璃 徳増　愛紘	愛媛	波方ジュニア 波方ジュニア
10	沖見　友菜 奥野　心智	和歌山	L・C・C 橋本ジュニア
11	上甲　麻央 高梨　心優	愛媛	北伊予STC 北伊予STC
12	村井　琴里 柏木　美澄	香川	多度津 多度津
13	伊村　優花 横山　友香	山口	永源クラブ 永源クラブ
14	越智　万尋 村上　愛香	愛媛	玉川ジュニア 玉川ジュニア
15	石田　愛花 中西　蓮	香川	善通寺 善通寺
16	安喜　梨花 濵田　梓里	高知	東中筋ジュニア 東中筋ジュニア
17	篠原　ゆら 安友　しずく	徳島	市場ジュニア 阿波ジュニア
18	松川　華奈 中村　心花	奈良	王寺ジュニア 王寺ジュニア
19	谷口　柚葉 幸本　藍里	鳥取	伯耆STC 伯耆STC
20	垣本　菜々子 近藤　奏	愛媛	波方ジュニア 波方ジュニア
21	遠野　遥 島田　藍	徳島	那賀川ジュニア 那賀川ジュニア
22	房野　紗千 大釜　彩乃	大阪	堺市テニススポ少 藤井寺ジュニア
23	宮城　佑菜 森下　未羽	香川	ファミリー ファミリー
24	西内　玲花 北原　涼葉	高知	高知ジュニア 高知ジュニア
25	高本　來実 安保　陽菜子	兵庫	和田山ジュニア 和田山ジュニア
26	山川　実奈 芳田　陽奈子	徳島	那賀川ジュニア 那賀川ジュニア
27	馬詰　里心 西村　花楓	高知	須崎ジュニア 須崎ジュニア
28	村上　陽菜 杉本　晴菜	山口	宇部ジュニア 宇部ジュニア
29	廣瀬　悠衣 森松　瑠菜	愛媛	波方ジュニア 波方ジュニア
30	西井　沙羅香 西山　莉々渚	香川	丸亀 琴平
31	村上　苺花 三戸森　奈緒	広島	呉キッズ 呉キッズ
32	蕨岡　杏俐 岡原　未空	愛媛	篠山ジュニア 篠山ジュニア
33	宮本　亜茉音 杉野　優華	徳島	アイビージュニア アイビージュニア
34	中路　心結 濱田　遥花	愛媛	波方ジュニア 波方ジュニア
35	益岡　彩巴 岡　芳加	高知	大用ジュニア 大用ジュニア
36	栗林　加蓮 福島　シュウ	和歌山	田辺ジュニア 田辺ジュニア
37	足利　茉菜 岡田　芽依	岡山	瀬戸ジュニア 津山峰南クラブ
38	正岡　由菜 土居　未来	愛媛	今治五十鈴 今治五十鈴
39	武市　梓 加藤　睦彩	徳島	阿波ジュニア 川島ジュニア
40	市川　こいと 森田　優夢	大阪	堺市テニススポ少 堺市テニススポ少
41	竹安　夏未 平尾　瑠都	香川	善通寺 善通寺
42	上田　椿 小田　真綾	高知	東中筋ジュニア 東中筋ジュニア
43	正岡　由光 越智　葵	愛媛	玉川ジュニア 玉川ジュニア
44	徳本　梨愛 坂本　優奈	徳島	那賀川ジュニア 那賀川ジュニア
45	福田　芽生 中前　空	鳥取	羽合STスポ少 伯耆STC
46	森川　紗和子 平林　花渚	奈良	王寺ジュニア 天理ジュニア
47	市川　葵唯 西村　小春	高知	須崎ジュニア 須崎ジュニア
48	實原　叶海 竹安　沙藍	香川	善通寺 善通寺

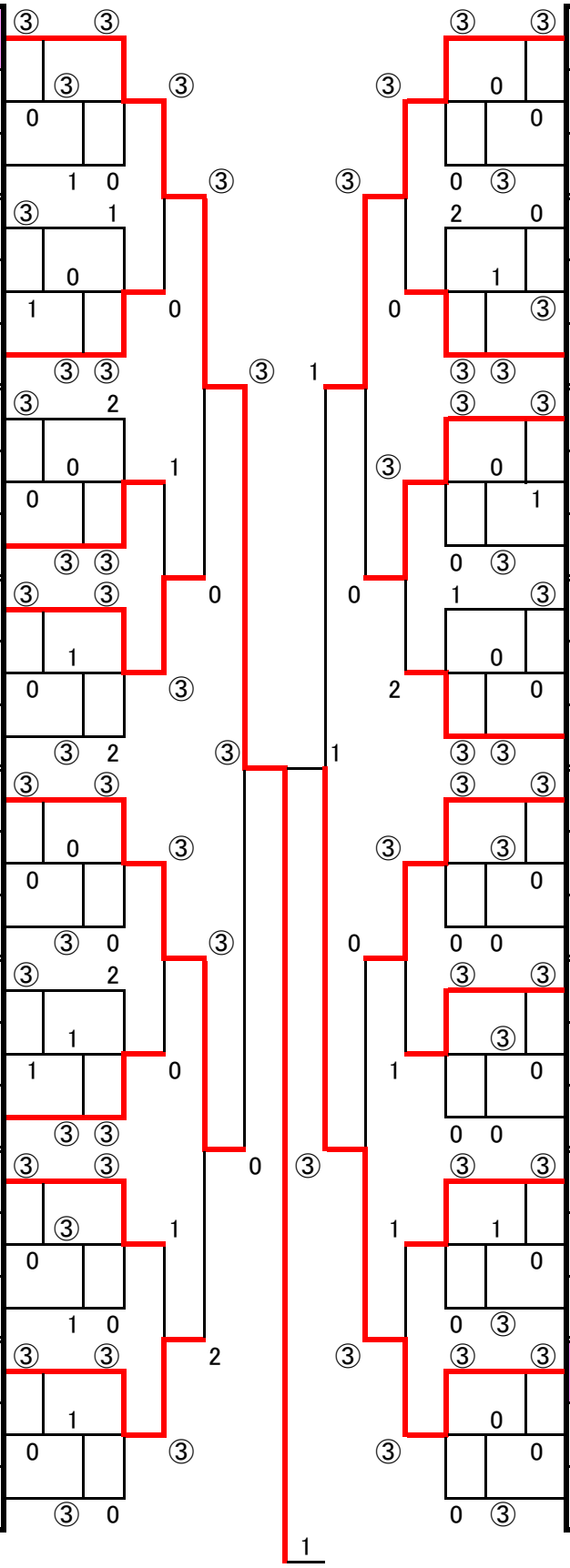

四国オープン近県小学生ソフトテニス大会　女子の部（2）

49	馬島　沙英 辻田　莉夢	兵庫・	上郡ジュニア 御津ジュニア
50	木下　そら 谷口　詩織	愛媛・	篠山ジュニア 篠山ジュニア
51	成松　さつき 黒川　留依	徳島・	鷲敷ジュニア 福井ジュニア
52	大野　夏実 田部　ひかり	高知・	須崎ジュニア 須崎ジュニア
53	川西　咲優 有住　莉歩	香川・	ファミリー ファミリー
54	小松　禾菜 矢田部　絢	山口・	下松ジュニア 下松ジュニア
55	梶本　湖愛 亀井　美来	徳島・	永遠クラブ 永遠クラブ
56	本田　喜予 松田　怜実	愛媛・	北伊予STC 北伊予STC
57	上原　萌奈 木村　葵	大阪・	堺市テニススポ少 堺市テニススポ少
58	西原　優那 栗原　みのり	広島・	因島JST 安芸STC
59	秋森　莉亜 吉田　二千翔	高知・	東中筋ジュニア 東中筋ジュニア
60	中井　心菜 有岡　陽菜	香川・	綾川 綾川
61	山本　萌衣紗 渡邉　和	岡山・	エナジーJSTC 岡山kids
62	関本　桃花 中西　華	香川・	善通寺 善通寺
63	山本　吏實 山本　佑奈	愛媛・	松山ジュニア 松山ジュニア
64	大山　結和 丸野　陽愛	奈良・	高田ジュニア ニューウインズ
65	宮崎　侑那 西岡　優莉亜	香川・	豊中 豊中
66	坂本　琉哩 敷地　希泉	高知・	大用ジュニア 大用ジュニア
67	笹本　百音 山崎　栞	香川・	多度津 多度津
68	杉野　華嘉 岡田　一咲	徳島・	アイビージュニア 福井ジュニア
69	山﨑　詩子 尾島　美郁	鳥取・	羽合STスポ少 羽合STスポ少
70	多鹿　詩織 安井　花凜子	和歌山・	橋本ジュニア 橋本ジュニア
71	菜虫　紗良 小笠原　想	高知・	朝倉STスポ少 朝倉STスポ少
72	丹下　心晴 渡邊　陽咲	愛媛・	東予ジュニア 東予ジュニア
73	高下　藍 桑田　彩央	広島・	三原ジュニア 三原ジュニア
74	河江　真里奈 坂東　咲葵	香川・	綾川 綾川
75	福家　花唯 下田　葵	徳島・	那賀川ジュニア 那賀川ジュニア
76	山口　夕奈 木村　莉夢	奈良・	T･Mクラブ T･Mクラブ
77	越智　茜 矢島　佳英	愛媛・	玉川ジュニア 吹揚スポ少
78	山本　優花 加用　心桜	高知・	東中筋ジュニア 東中筋ジュニア
79	山本　彩羽 岡原　羽椛	愛媛・	篠山ジュニア 篠山ジュニア
80	坂東　留奈 山地　美桜	香川・	多度津 多度津
81	原田　佳穂 大谷　木芭音	山口・	永源クラブ 永源クラブ
82	近坂　優衣 後藤　優依	和歌山・	L･C･C L･C･C
83	西崎　沙和 高藤　未結	愛媛・	波方ジュニア 波方ジュニア
84	西山　穂乃花 矢野　亜希菜	香川・	豊中 豊中
85	濱田　凜花 安部　蒼空	愛媛・	波方ジュニア 波方ジュニア
86	天野　愛心 村田　歩夢	徳島・	永遠クラブ 永遠クラブ
87	藤井　美結 内田　里桜	岡山・	総社ジュニア 総社ジュニア
88	森　真麻 清水　あずみ	大阪・	岸和田ジュニア かなんジュニア
89	澤田　愛彩 弘瀬　美咲	高知・	東中筋ジュニア 東中筋ジュニア
90	徳井　海月 吉岡　梨緒	徳島・	鷲敷ジュニア 鷲敷ジュニア
91	仲倉　玲依 山本　萌衣	鳥取・	伯耆STC 根雨Jr.STC
92	東　沙季 有田　心結	高知・	東中筋ジュニア 東中筋ジュニア
93	矢野　心羽 白井　羽桜	香川・	善通寺 善通寺
94	前川　愛生 中谷　ももこ	兵庫・	明石ジュニア 明石ジュニア
95	源　愛恵 細谷　琴未	徳島・	永遠クラブ 永遠クラブ
96	河野　桐 金子　葵	愛媛・	松山ジュニア 松山ジュニア

男子準決勝

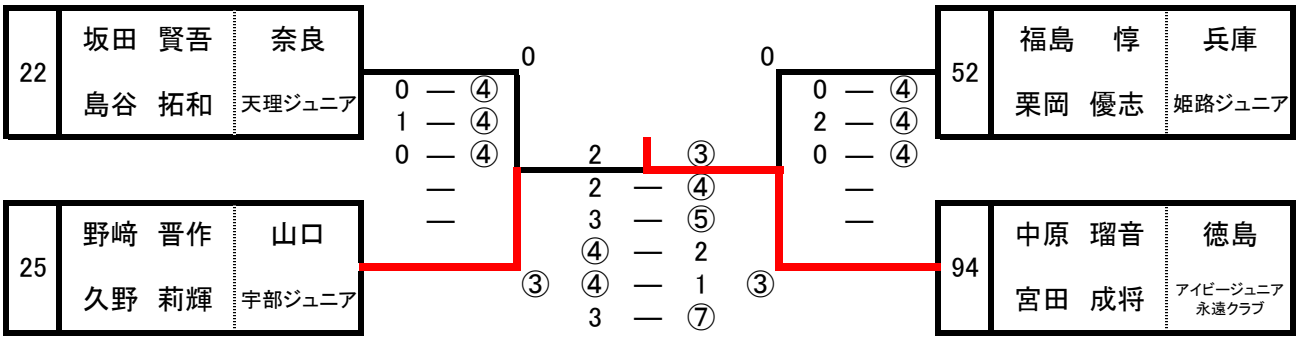
22
坂田　賢吾
島谷　拓和
奈良
天理ジュニア
25
野﨑　晋作
久野　莉輝
山口
宇部ジュニア
52
福島　惇
栗岡　優志
兵庫
姫路ジュニア
94
中原　瑠音
宮田　成将
徳島
アイビージュニア
永遠クラブ

女子準決勝

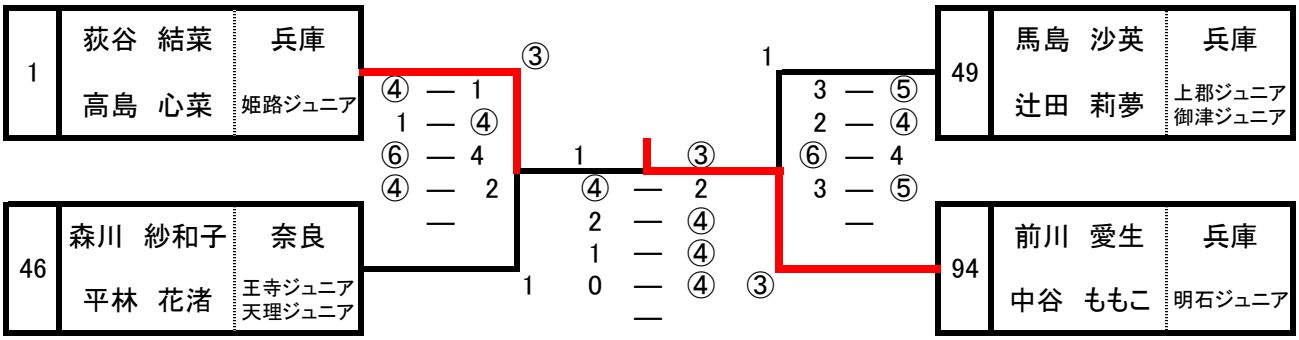
1
荻谷　結菜
高島　心菜
兵庫
姫路ジュニア
46
森川　紗和子
平林　花渚
奈良
王寺ジュニア
天理ジュニア
49
馬島　沙英
辻田　莉夢
兵庫
上郡ジュニア
御津ジュニア
94
前川　愛生
中谷　ももこ
兵庫
明石ジュニア