男　子
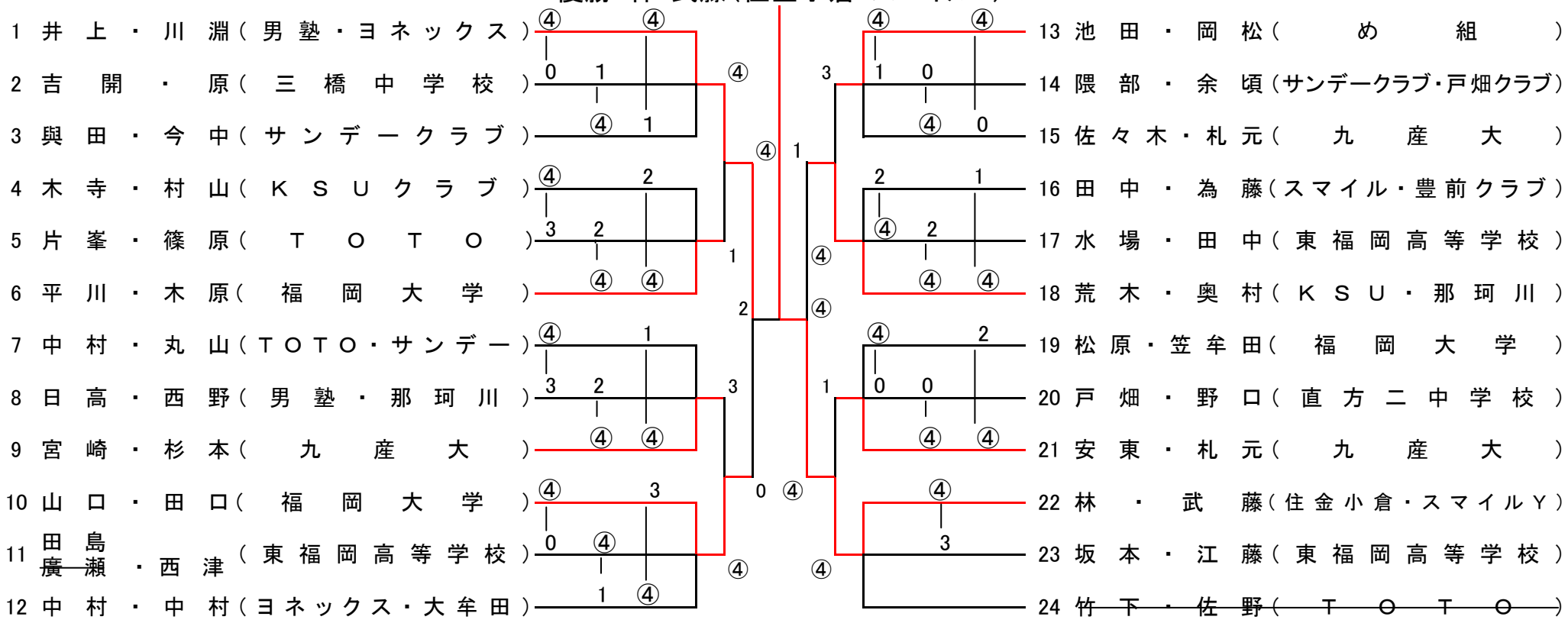
優勝：林・武藤（住金小倉・スマイルY）