平成２５年　１月１３日

平成２４年度福岡県ジュニアソフトテニス大会　団体の部
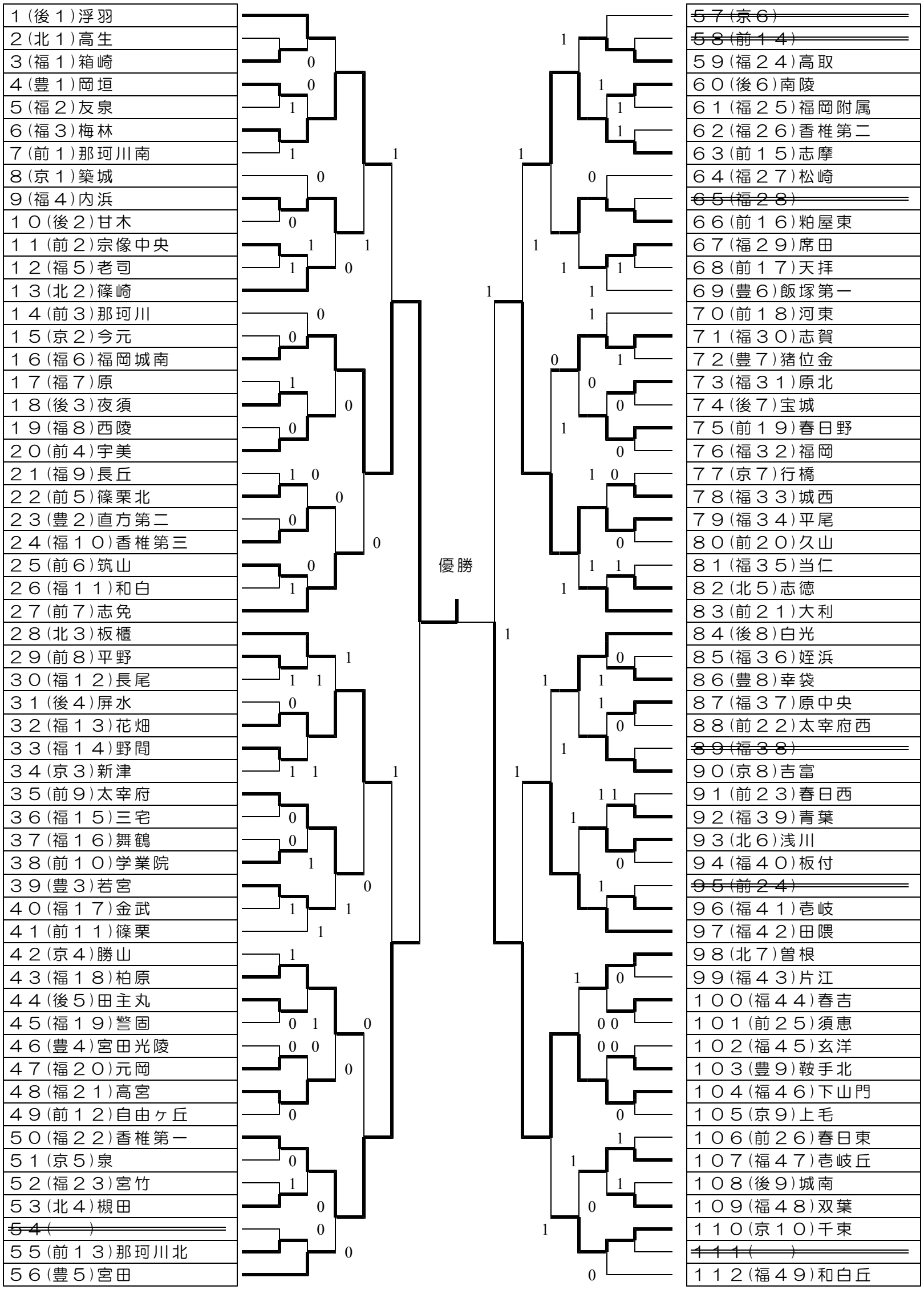
＜女子＞