一般女子A

本　田　・　川　崎（九州産業大学）

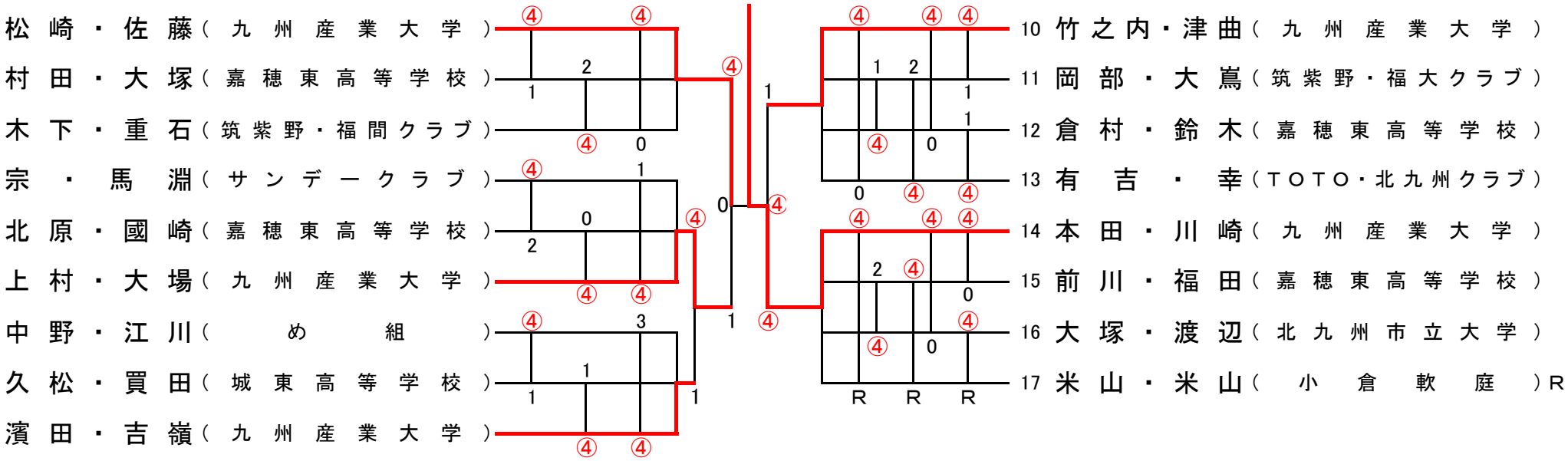
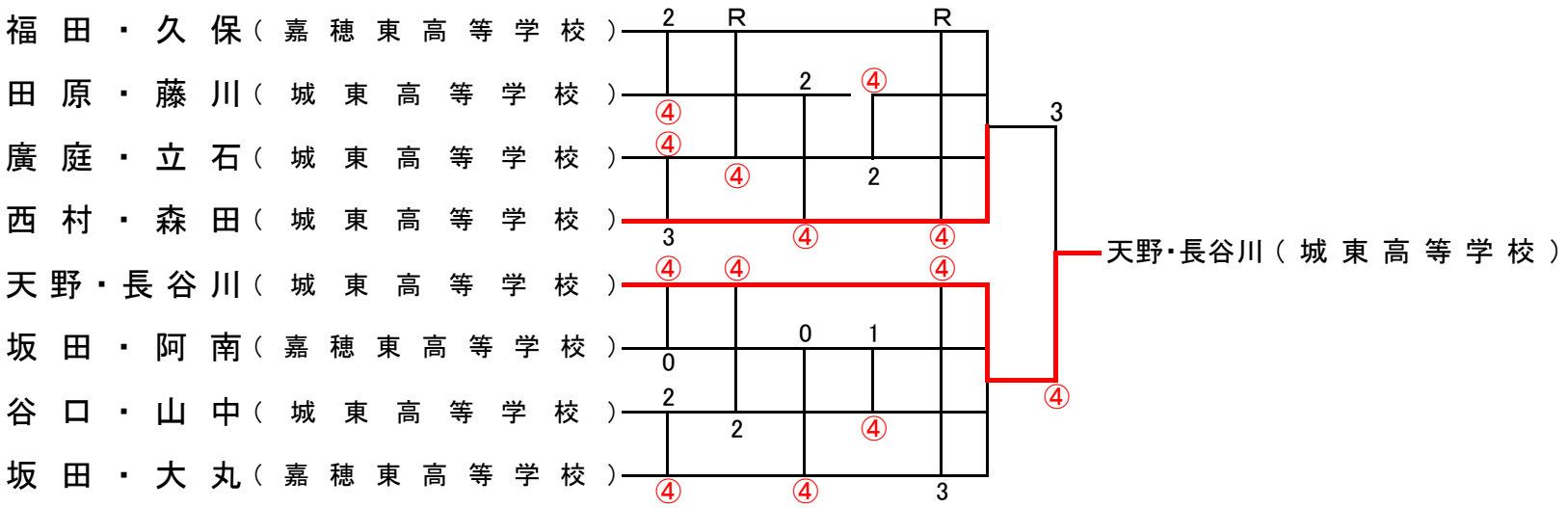
一般女子B