第２４回　石川県中学校選抜ソフトテニス大会

西部緑地公園テニスコート

平成17年5月28日
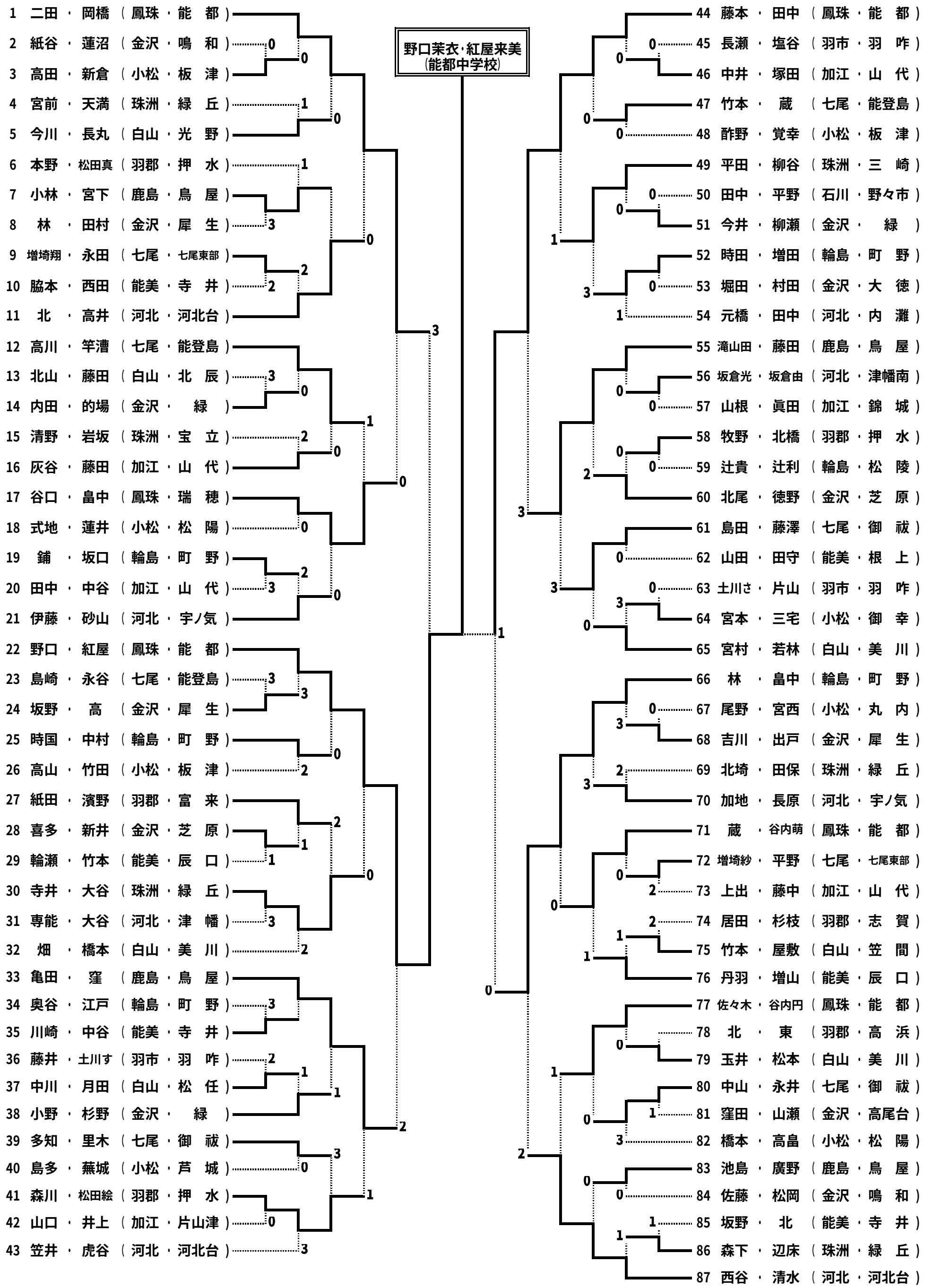
【女子】