1部男子

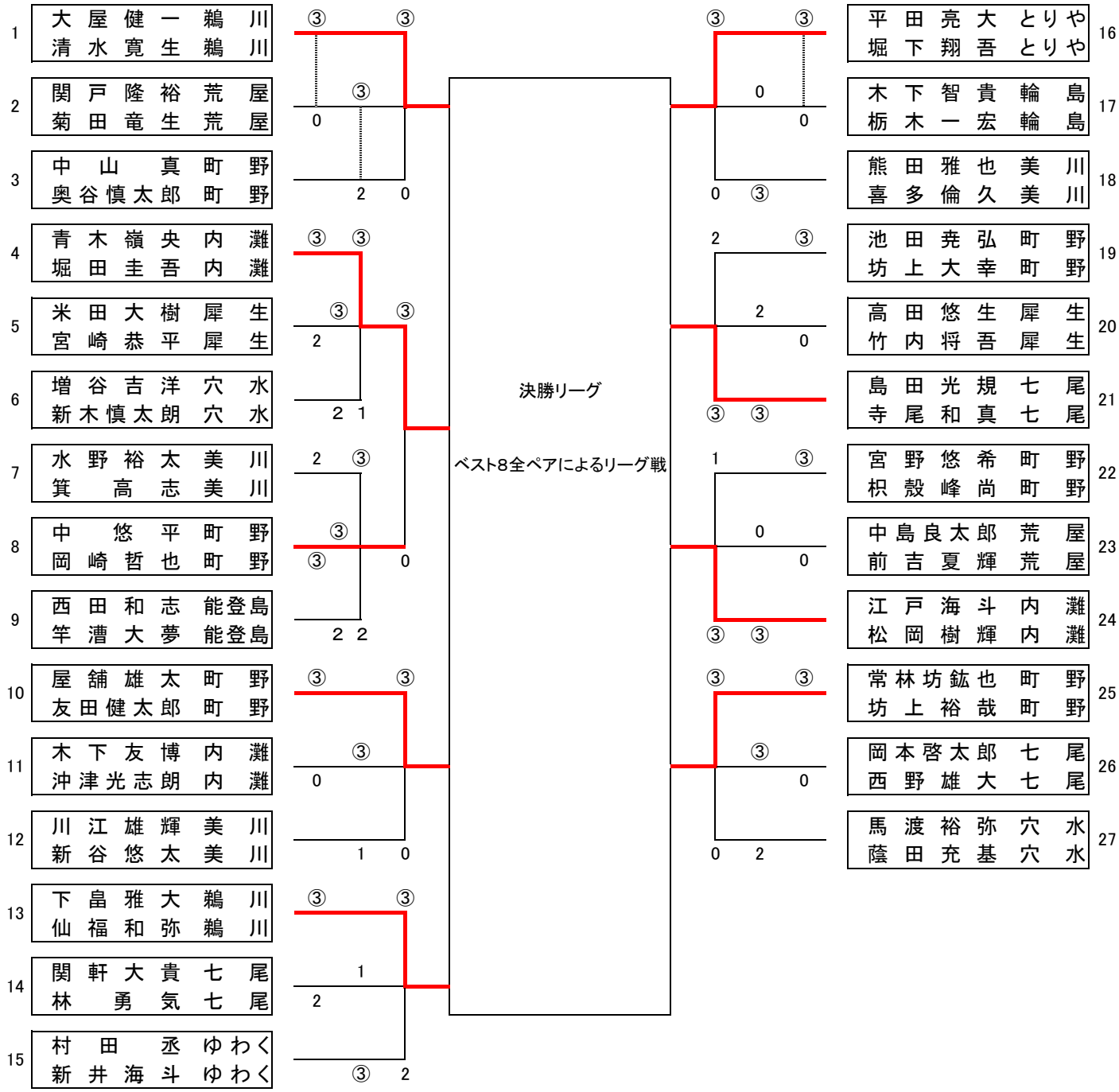
1 大屋健一 鵜川 / 清水寛生 鵜川
2 関戸隆裕 荒屋 / 菊田竜生 荒屋
3 中山真 町野 / 奥谷慎太郎 町野
4 青木嶺央 内灘 / 堀田圭吾 内灘
5 米田大樹 犀生 / 宮崎恭平 犀生
6 増谷吉洋 穴水 / 新木慎太朗 穴水
7 水野裕太 美川 / 箕高志 美川
8 中悠平 町野 / 岡崎哲也 町野
9 西田和志 能登島 / 竿漕大夢 能登島
10 屋舗雄太 町野 / 友田健太郎 町野
11 木下友博 内灘 / 沖津光志朗 内灘
12 川江雄輝 美川 / 新谷悠太 美川
13 下畠雅大 鵜川 / 仙福和弥 鵜川
14 関軒大貴 七尾 / 林勇気 七尾
15 村田丞 ゆわく / 新井海斗 ゆわく
決勝リーグ
ベスト8全ペアによるリーグ戦
16 平田亮大 とりや / 堀下翔吾 とりや
17 木下智貴 輪島 / 栃木一宏 輪島
18 熊田雅也 美川 / 喜多倫久 美川
19 池田尭弘 町野 / 坊上大幸 町野
20 高田悠生 犀生 / 竹内将吾 犀生
21 島田光規 七尾 / 寺尾和真 七尾
22 宮野悠希 町野 / 枳殻峰尚 町野
23 中島良太郎 荒屋 / 前吉夏輝 荒屋
24 江戸海斗 内灘 / 松岡樹輝 内灘
25 常林坊鉱也 町野 / 坊上裕哉 町野
26 岡本啓太郎 七尾 / 西野雄大 七尾
27 馬渡裕弥 穴水 / 蔭田充基 穴水