２部－１

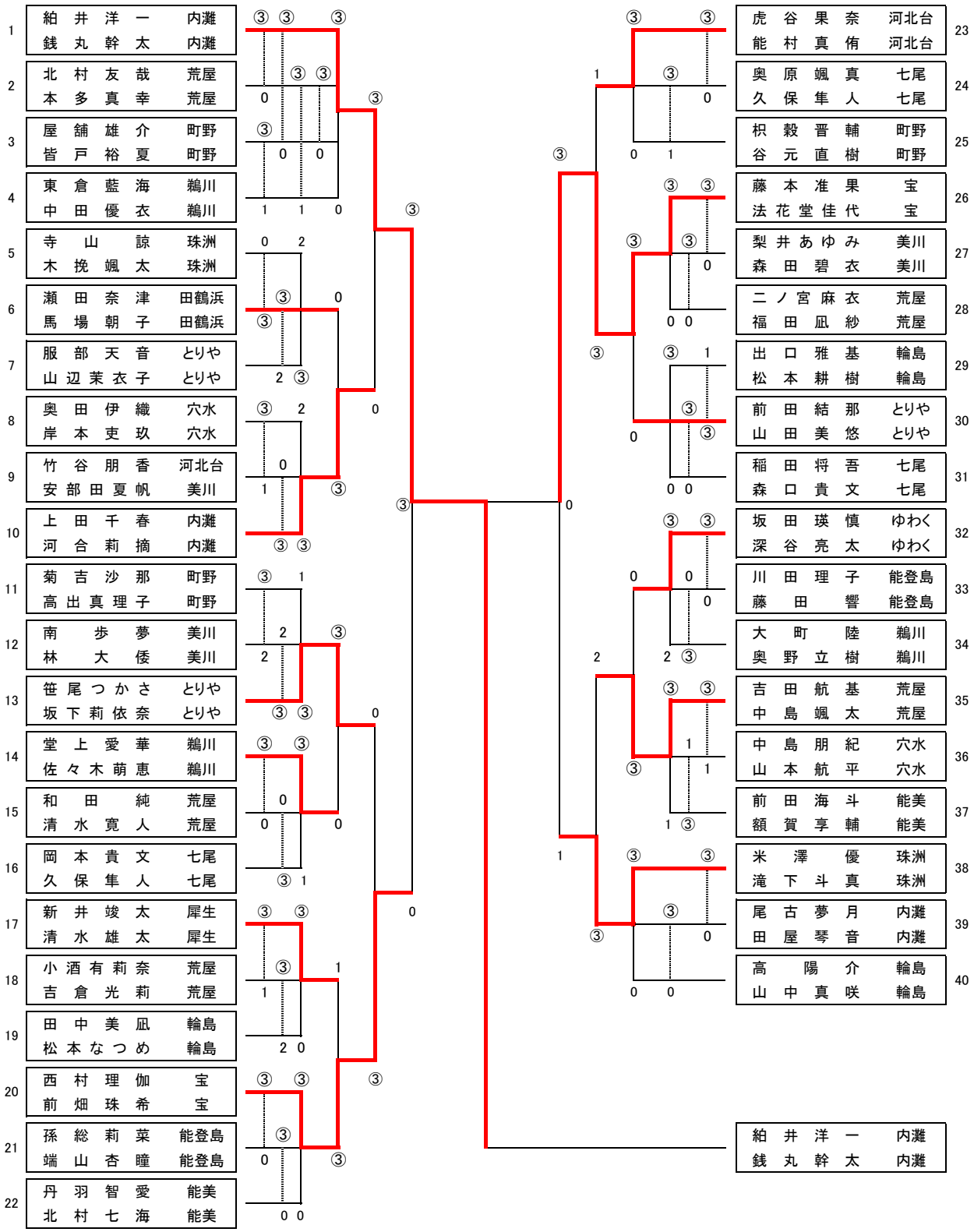
1 紬井洋一 内灘
銭丸幹太 内灘
2 北村友哉 荒屋
本多真幸 荒屋
3 屋舗雄介 町野
皆戸裕夏 町野
4 東倉藍海 鵜川
中田優衣 鵜川
5 寺山諒 珠洲
木挽颯太 珠洲
6 瀬田奈津 田鶴浜
馬場朝子 田鶴浜
7 服部天音 とりや
山辺茉衣子 とりや
8 奥田伊織 穴水
岸本吏玖 穴水
9 竹谷朋香 河北台
安部田夏帆 美川
10 上田千春 内灘
河合莉摘 内灘
11 菊吉沙那 町野
高出真理子 町野
12 南歩夢 美川
林大倭 美川
13 笹尾つかさ とりや
坂下莉依奈 とりや
14 堂上愛華 鵜川
佐々木萌恵 鵜川
15 和田純 荒屋
清水寛人 荒屋
16 岡本貴文 七尾
久保隼人 七尾
17 新井竣太 犀生
清水雄太 犀生
18 小酒有莉奈 荒屋
吉倉光莉 荒屋
19 田中美凪 輪島
松本なつめ 輪島
20 西村理伽 宝
前畑珠希 宝
21 孫総莉菜 能登島
端山杏瞳 能登島
22 丹羽智愛 能美
北村七海 能美
23 虎谷果奈 河北台
能村真侑 河北台
24 奥原颯真 七尾
久保隼人 七尾
25 枳穀晋輔 町野
谷元直樹 町野
26 藤本准果 宝
法花堂佳代 宝
27 梨井あゆみ 美川
森田碧衣 美川
28 二ノ宮麻衣 荒屋
福田凪紗 荒屋
29 出口雅基 輪島
松本耕樹 輪島
30 前田結那 とりや
山田美悠 とりや
31 稲田将吾 七尾
森口貴文 七尾
32 坂田瑛慎 ゆわく
深谷亮太 ゆわく
33 川田理子 能登島
藤田響 能登島
34 大町陸 鵜川
奥野立樹 鵜川
35 吉田航基 荒屋
中島颯太 荒屋
36 中島朋紀 穴水
山本航平 穴水
37 前田海斗 能美
額賀享輔 能美
38 米澤優 珠洲
滝下斗真 珠洲
39 尾古夢月 内灘
田屋琴音 内灘
40 高陽介 輪島
山中真咲 輪島
紬井洋一 内灘
銭丸幹太 内灘